Формат 60x84 $^{1}/_{16}$. Бумага офс. Печать RISO.
Издательство не несет ответственность за содержание
материала, предоставленного автором к печати.
Издатель и изготовитель:
ФГБОУ ВО «ДонГТУ»
пр-кт Ленина, 16, г. Алчевск, Г.О. Алчевский, ЛНР, 294204
(ИЗДАТЕЛЬСКО-ПОЛИГРАФИЧЕСКИЙ ЦЕНТР, ауд. 2113, т/факс 2-58-59)
Свидетельство о государственной регистрации издателя, изготовителя
и распространителя средства массовой информации
МИ-СГР ИД 000055 от 05.02.2016.

ИЗДАТЕЛЬСКО-ПОЛИГРАФИЧЕСКИЙ ЦЕНТР
ФГБОУ ВО «ДонГТУ»

ПОДГОТОВКА РУКОПИСИ К ИЗДАНИЮ

РЕКОМЕНДАЦИИ АВТОРАМ

АЛЧЕВСК — 2024

ФЕДЕРАЛЬНОЕ ГОСУДАРСТВЕННОЕ БЮДЖЕТНОЕ
ОБРАЗОВАТЕЛЬНОЕ УЧРЕЖДЕНИЕ
ВЫСШЕГО ОБРАЗОВАНИЯ
«ДОНБАССКИЙ ГОСУДАРСТВЕННЫЙ ТЕХНИЧЕСКИЙ
УНИВЕРСИТЕТ»

ИЗДАТЕЛЬСКО-ПОЛИГРАФИЧЕСКИЙ ЦЕНТР

ПОДГОТОВКА РУКОПИСИ К ИЗДАНИЮ
РЕКОМЕНДАЦИИ АВТОРАМ

Алчевск
ФГБОУ ВО «ДонГТУ»
2024

УДК 808.2
П44

Рекомендовано Методическим советом ФГБОУ ВО «ДонГТУ»
(Протокол № 3 от 25.01.2024)

Подготовка рукописи к изданию. Рекомендации авторам /
П44 сост. : Л. И. Пильгун, Л. М. Исмаилова. — Алчевск : ФГБОУ ВО «ДонГТУ», 2024. — 75 с.

Данные рекомендации составлены на основе издательских стандартов и документов, справочных и нормативных материалов по издательскому делу.

Предназначены для авторов учебных, научных, справочных изданий и сотрудникам вуза, занимающимся подготовкой рукописи к печати.

УДК 808.2

© ФГБОУ ВО «ДонГТУ», 2024

СОДЕРЖАНИЕ

ГЛАВА I

Виды изданий 4
Общие требования к структуре рукописи 9
Содержание рецензий 22
Документация к оригиналам авторских рукописей 24

ГЛАВА II

Рекомендации к оформлению рукописи 26
Оформление титульных листов учебных (учебно-методических) изданий 32
Примеры библиографического описания 36

ГЛАВА III

Требования к рукописям тезисов и статей в сборники материалов конференций 51
Образец оформления статьи (тезисов) в сборник материалов конференции 58
Примеры оформления затекстовых библиографических ссылок по ГОСТ Р 7.0.5-2008 «Библиографическая ссылка. Общие требования и правила составления» 63

Перечень основных действующих стандартов по издательскому делу ... 73
Список литературы 74

Г Л А В А I

ВИДЫ ИЗДАНИЙ

Издательско-полиграфический центр ФГБОУ ВО «ДонГТУ», на основании утвержденного редакционно-издательским советом университета плана изданий, осуществляет редактирование и издание учебных, справочных и научных изданий согласно ГОСТ 7.0.60–2020 «Издания. Основные виды. Термины и определения».

1 УЧЕБНЫЕ ИЗДАНИЯ

Учебник — учебное издание, содержащее систематическое изложение учебной дисциплины (ее раздела, части), соответствующее учебной программе и официально утвержденное в качестве данного вида издания. Это основная учебная книга по конкретной дисциплине. В нем излагается система базовых знаний, обязательных для усвоения студентами.

Учебное пособие — учебное издание, дополняющее или заменяющее частично или полностью учебник, официально утвержденное в качестве данного вида издания. Учебное пособие рассматривается как дополнение к учебнику. Учебное пособие может охватывать не всю дисциплину, а лишь часть (несколько разделов) учебной программы. В отличие от учебника пособие может включать не только апробированные, общепризнанные знания и положения, но и разные мнения по той или иной проблеме.

Учебно-методическое пособие — учебное издание, содержащее материалы по методике изучения или преподавания учебной дисциплины (ее раздела, части), а также воспитания студентов.

Учебно-наглядное пособие — учебное издание, содержащее материалы в помощь изучению или преподаванию учебной дисциплины (ее раздела, части), а также воспитанию студентов.

Курс лекций — учебное издание, содержащее полное изложение тем учебной дисциплины, определенных программой. Содержит материал, читаемый определенным преподавателем.

Конспект лекций — учебное издание, содержащее краткое изложение курса лекций или отдельных разделов учебной дисциплины. В компактной форме содержит материал всего курса, читаемого определенным преподавателем.

Текст лекций — учебное издание, содержащее изложение материала определенных разделов учебной программы. Полностью или частично освещает содержание учебной дисциплины либо выходит за рамки учебной программы. Содержит материал, читаемый определенным преподавателем.

Практикум — учебное издание, содержащее практические задания и упражнения, способствующие усвоению пройденного материала.

Практикумы условно можно разделить на:

– издания, состоящие только из заданий, без наличия методических указаний;

– издания, сопровождающиеся методическими указаниями.

Разветвленная система практикумов позволяет разнообразить процесс усвоения знаний и обеспечить общий и индивидуальный контроль усвоения пройденного.

Основными разновидностями практикумов являются:

– ***сборник упражнений*** — издание, содержащее упражнения и методические рекомендации по их выполнению в объеме определенного курса, способствующее усвоению и закреплению пройденного материала и проверке знаний;

– ***сборник задач*** — издание, содержащее задачи и методические рекомендации по их выполнению в объеме части определенного курса (раздела), способствующее усвоению, закреплению пройденного материала и проверке знаний;

– ***сборник иностранных текстов*** — издание, содержащее иностранные тексты для изучения иностранного языка и методические рекомендации в объеме определенного курса, способствующее усвоению, закреплению пройденного материала и проверке знаний;

– ***сборник лабораторных работ*** — издание, содержащее тематику, задания и методические рекомендации по выполнению лабораторных работ в объеме определенного курса, способствующее усвоению, закреплению пройденного материала и проверке знаний;

– ***сборник практических работ*** — издание, содержащее тематику, задания и методические рекомендации по выполнению практических работ в объеме определенного курса, способствующее усвоению, закреплению пройденного материала и проверке знаний;

– ***сборник контрольных заданий*** — издание, содержащее перечень типовых контрольных заданий, обеспечивающих проверку знаний и умений студентов по конкретной учебной дисциплине или комплексу учебных дисциплин.

Задачник — учебное издание, содержащее задачи и методические рекомендации по их выполнению в объеме полного курса, способствующее усвоению, закреплению пройденного материала и проверке знаний.

Методические указания — учебное издание, содержащее разъяснения по определенной теме, разделу или вопросу учебной дисциплины, роду практической деятельности, определяющее методику выполнения отдельных заданий, определенного вида работ или мероприятий.

Программа практики — учебное издание, в котором раскрываются цели и задачи практики, определяется перечень формируемых профессиональных знаний, навыков и умений, устанавливаются виды и содержание заданий, даются методические рекомендации по подготовке и проведению практики.

Учебная программа — учебное издание, определяющее содержание, объем, а также порядок изучения и преподавания учебной дисциплины, ее раздела, части.

Учебно-методический комплекс — это сборник изданий по научно-методическому обеспечению дисциплин. В УМК входят: тематический план, планы семинарских (практических, лабораторных) занятий, конспекты и тексты лекций, практикумы, методические рекомендации к выполнению контрольных, курсовых, дипломных работ, списки литературы, рекомендуемые интернет-ресурсы.

2 СПРАВОЧНЫЕ ИЗДАНИЯ

Словарь — справочное издание, содержащее упорядоченный перечень языковых единиц (слов, словосочетаний, фраз, терминов, имен, знаков), снабженных относящимися к ним справочными данными.

Терминологический словарь — словарь, содержащий термины какой-либо области знания или темы и их определения (разъяснения).

Справочник — издание, носящее прикладной, практический характер, имеющее систематическую структуру или выстроенное по алфавиту заглавий статей. По своему назначению различают: научный, научно-политический, производственно-практический, учебный, популярный и бытовой справочники.

Энциклопедия — справочное издание, содержащее в обобщенном виде основные сведения по одной или всем отраслям знаний и практической деятельности, изложенные в виде кратких статей, расположенных в алфавитном или в систематическом порядке.

3 НАУЧНЫЕ ИЗДАНИЯ

Программа конференции — непериодический сборник, содержащий опубликованные до начала конференции материалы предварительного характера (аннотации, рефераты докладов и/или сообщений).

Материалы конференции — это непериодический сборник, содержащий итоги конференции в виде докладов, рекомендаций, решений.

Тезисы докладов/сообщений конференции — непериодический сборник, содержащий опубликованные до начала конференции материалы предварительного характера (аннотации, рефераты докладов и (или) сообщений).

Сборник научных трудов — сборник, содержащий исследовательские материалы научных учреждений, учебных заведений, обществ.

Автореферат — это научное издание в виде брошюры, содержащее составленный автором реферат проведенного им исследования, представляемого на соискание ученой степени. Кратко изложенное содержание произведения включает его основные положения, фактические сведения и выводы и позволяет определить целесообразность его чтения целиком. В автореферате фиксируются: тема; предмет исследования; основная проблема; характер и целевое назначение изучаемой дисциплины; выводы (оценки, предложения); области применения; список рекомендуемой литературы.

Монография — это научное или научно-популярное издание, содержащее полное и всестороннее исследование одной проблемы или темы и принадлежащее одному или нескольким авторам. Научная монография сегодня — это подведение итогов определенного пути, пройденного наукой, а также отправная точка для дальнейшего научного познания. Авторы монографий подводят в них итоги своих многолетних работ в той или иной специальной области.

В начале учебного года редакционно-издательским советом ФГБОУ ВО «ДонГТУ» рассматривается и утверждается план по изданию учебной, справочной и научной литературы университета на очередной год, составленный на основании кафедральных планов-заявок.

Выпуск изданий производится в соответствии с действующими стандартами (ГОСТ) и принятыми внутривузовскими нормативными документами, регулирующими издательскую и полиграфическую деятельность.

ОБЩИЕ ТРЕБОВАНИЯ К СТРУКТУРЕ РУКОПИСИ

1 СТРУКТУРА УЧЕБНИКА И УЧЕБНОГО ПОСОБИЯ

Учебник и учебное пособие — основные книги для учебной деятельности студентов.

Учебник — учебное издание, содержащее систематическое изложение учебной дисциплины, ее раздела, части, соответствующее учебной программе, и официально утвержденное в качестве данного вида издания. Учебник — это основная учебная книга по конкретной дисциплине. В нем излагается система базовых знаний, обязательных для усвоения обучающимися.

Учебное пособие — учебное издание, дополняющее или заменяющее частично или полностью учебник, официально утвержденное в качестве данного вида издания. Учебное пособие рассматривается как дополнение к учебнику. Учебное пособие может охватывать не всю дисциплину, а лишь часть (несколько разделов) примерной программы. В отличие от учебника пособие может включать не только апробированные, общепризнанные знания и положения, но и разные мнения по той или иной проблеме.

Они утверждаются Ученым советом ДонГТУ как нормативные издания с соответствующим грифом. Присвоение грифа означает, что учебник или учебное пособие соответствует установленным требованиям, учебной программе дисциплины, объему и техническим требованиям.

Авторский оригинал рукописи должен иметь четкую структуру, в которой можно выделить вступительную, основную и заключительную части.

Заголовки каждой единицы текста должны соответствовать не только изложенному материалу, но и иерархии в структуре текста.

Для создания обложки издания желательно подготовить и приложить эскиз или высказать пожелания, какова она должна быть.

Структура учебной книги:

Издание может состоять из структурных частей следующей последовательности[1]:

[1]Звездочками помечены необязательные структурные части.

– вступительная часть:

титульный лист;

оборот титульного листа; содержание (оглавление);

список сокращений*; предисловие*; вступление (введение);

– основная часть:

основной текст;

вопросы, тесты для самоконтроля*;

обязательные и вспомогательные задачи, примеры*;

– заключительная часть:

заключение;

приложения*;

примечания*;

глоссарий*;

список литературы;

справочно-информационные данные для решения задач (таблицы, схемы и т.д.)*;

аппарат для ориентации в материалах книги (предметный, именной указатели)*;

выпускные данные на концевой полосе.

Все структурные части следует начинать с новой страницы.

Титульный лист — первая страница издания. На титульном листе указывают (сверху вниз):

– название организации, от имени которой выпускается издание;

– инициалы и фамилию(и) автора(ов) (инициалы и фамилию, имя и фамилию или псевдоним) в именительном падеже в той полноте, которая установлена автором;

– полное название книги;

– сведения об утверждении издания в качестве учебника или учебного пособия;

– инициалы и фамилия(и) составителя(ей), если нет автора;

– место выпуска издания;

– наименование издательства;

– год выпуска издания.

Оборот титульного листа — вторая страница издания, на которой размещают:

– классификационные индексы УДК («Универсальная десятичная классификация») и ББК («Библиотечно-библиографическая классификация»);

– авторский знак;

– библиографию данного издания;

– аннотацию[2];

– знак охраны авторского права.

Обязательным элементом оборотной стороны авторского листа является сведения об авторе или коллективе авторов, составителей с указанием принадлежащих им разделов (глав, параграфов) издания.

На титульном листе и обороте титульного листа цифры нумерации страниц не ставятся.

Оглавление (содержание) — третья страница издания (нумеруется), содержит перечень заголовков разделов, глав и других структурных единиц текста с указанием страниц, на которых размещается каждая из них. Основная задача оглавления — упростить розыск основных частей книги.

Например:

СОДЕРЖАНИЕ

Введение……..……...…… 3
1 Минералогия (главнейшие породообразующие минералы)…….. 10
1.1 Условия образования и распространения минералов…… 10
1.2 Важнейшие физические свойства минералов……. 12
1.3 Формы минеральных агрегатов……... 15
1.4 Принципы классификации минералов…… 18
1.5 Описание минералов……. 19

[2] Аннотация — сжатая характеристика издания с точки зрения содержания (о чем оно, какие темы освещает), целевого назначения, новизны, особенности формы, читательского интереса. Рекомендуемый объем 500 печатных знаков. В аннотации учебного пособия обязательно должно быть указано, для студентов каких специальностей предназначено издание.

2 Петрография (важнейшие горные породы)……... 50
2.1 Условия образования горных пород…… 50
2.2 Формы залегания горных пород…… 52
2.3 Структура и текстура горных пород…… 54
2.4 Принципы классификации горных пород…… 58
2.5 Описание горных пород…… 66
3 Общие сведения о строении Земли……. 130
3.1 Форма, размеры и строение Земли……... 130
3.2 Строение земной коры…….. 134
3.3 Краткая история развития Земли……. 136
3.4 Основные структурные элементы земной коры……. 140
Список литературы…… 293

Рубрикация должна отражать структуру рукописи. Чем больше объем работы и чем сложнее ее структура, тем больше, как правило, уровней рубрик. В учебной и учебно-методической литературе рекомендуется применять индексационную рубрикацию для рубрик всех степеней. *Желательно, чтобы число номеров в индексе не превышало трех.*

Заголовки 1-й ступени (основные) выполняются прописными буквами полужирного начертания; заголовки 2-й и 3-й ступеней — строчными буквами полужирного начертания.

Например:

4 ТЕХНИЧЕСКИЕ ПРИЕМЫ РАБОТЫ НАД ЭЛЕКТРОННЫМИ ИЗДАНИЯМИ

4.1 Манипулирование страницами электронного издания

4.1.1 Вставка страниц в документ

Шрифтовые выделения помогают определить смысловую соподчиненность рубрик при отсутствии индексационной рубрикации в небольших по объему изданиях, в которых присутствуют заголовки толь-

ко одной (или двух) ступени и нет ссылок на рубрики в тексте. Индексационная рубрикация удобна именно для ссылок на рубрики в тексте.

Компьютерная подготовка рукописи позволяет сделать различные выделения в тексте (смысловые, логические, справочные, структурные), но при этом по всей работе необходимо выдерживать единую систему выделений одинаковых смысловых структур (внутритекстовые рубрики, логические усиления, справочно-терминологические выделения и т. п.).

В рубрикационных заголовках, вынесенных отдельной строкой, точка не ставится (если заголовок состоит из нескольких предложений, то точка не ставится в конце последнего), не допускаются переносы в словах, а также отрыв предлога или союза от относящегося к нему слова. Если заголовок состоит из двух предложений, их разделяют точкой. Рекомендуется смысловое деление заголовка.

Текст работы делится на разделы, которые нумеруются арабскими цифрами.

Тексты разделов делят на подразделы, которые нумеруют в пределах каждого раздела двумя арабскими цифрами, разделенными точкой. Первая цифра — номер раздела, вторая — номер подраздела: «3.5» (пятый подраздел третьего раздела).

Обязательные структурные элементы (СОДЕРЖАНИЕ, ОГЛАВЛЕНИЕ, ВВЕДЕНИЕ, ПРЕДИСЛОВИЕ, ЗАКЛЮЧЕНИЕ, БИБЛИОГРАФИЧЕСКИЙ СПИСОК, ПРИЛОЖЕНИЯ) не нумеруются.

После заголовков подразделов следует стремиться, чтобы дальнейший текст рукописи в конце страницы был не менее 3–4 строчек. Размещение заголовка раздела в конце страницы не допускается.

Введение раскрывает тему книги. Начинается с нового листа.

Цель введения — познакомить читателя с существом вопроса, развернутое изложение которого составляет содержание книги. Во введении могут быть даны основные понятия предмета.

Введение является органической частью основного текста, но его не включают в нумерацию ее подразделов (оно представляет собой ненумерованную главу).

Основной текст. Основной текст издания представляет собой дидактически и методически обработанный и систематизированный материал, отвечающий учебным целям.

Разрабатывая пособие, автор должен исходить из реализации в нем следующих основных положений: уметь проводить научный анализ, используя аппарат данной науки и технические средства; широко использовать логико-математические средства в обработке данных научного исследования и применять для этого современную вычислительную технику; принимать научно обоснованные решения в условиях неопределенности; пользоваться современной научной информацией, перерабатывать ее и оптимально использовать в творческой деятельности. Автору необходимо также знать перспективы развития соответствующих (для данной специальности) областей науки, техники и общественного производства.

Важный вопрос основной части учебных изданий — использование в тексте различных терминов. Иностранные слова и термины целесообразно пояснить в форме подстрочных примечаний, а специальные термины и понятия — в самом тексте. Наличие указателя или словаря терминов облегчит работу читателя с текстом.

Текст может быть разделен на части, разделы, главы, параграфы, пункты, подпункты.

Заключение — важный структурный элемент издания, в котором автор подводит итог изложенного материала учебной дисциплины или его части. Обучающемуся при чтении данной части текста предоставляется возможность узнать о нерешенных вопросах той или иной отрасли знания, существующих научных направлениях, имеющихся гипотезах, а также об основных направлениях дальнейшего развития данной науки. Здесь автору важно показать, какие знания, полученные при изучении его работы, будут использоваться при изучении последующих дисциплин и решении практических задач.

Приложения — дополнительные к основному тексту материалы справочного, документального или иного характера, обогащающие издание.

В приложении помещают описания экспериментов и опытов, чертежей специальной научной аппаратуры, тексты нормативных элементов, исторические памятники научной мысли. Таким образом, приложение расширяет содержание основного произведения, дает сведения о времени и условиях его создания, о его контексте, формирует целостное представление о рассмотренной в произведении научной проблеме.

Приложение оформляют как продолжение данного документа на последующих его листах. Если в документе одно приложение, оно обозначается «ПРИЛОЖЕНИЕ» без номера.

Если приложений несколько, то по центру пишется слово «ПРИЛОЖЕНИЕ 1» или «ПРИЛОЖЕНИЕ А», а ниже отдельной строкой по центру располагают заголовок приложения. Каждое приложение следует начинать с новой страницы.

Приложения должны иметь общую с остальной частью документа сквозную нумерацию.

Библиографический список

Если на цитаты, приведенные в книге или статье какого-либо автора, даны ссылки на издания, из которых они взяты, то в конце этой книги составляется библиографический список цитируемых изданий. Эти издания нумеруются согласно номерам ссылок, представленных в тексте.

Список литературы — содержит список книг, используемых в качестве информации или рекомендуемых для дальнейшего изучения.

Список литературы составляют либо в алфавитном порядке, либо по ходу упоминаний в тексте, однако может быть принята тематическая форма. Вид построения списка выбирается из соображений целесообразности и более быстрого поиска книг.

2 СТРУКТУРА КУРСА И КОНСПЕКТА ЛЕКЦИЙ

2.1 Курс лекций

Курс лекций — учебное издание, содержащее полное изложение тем учебной дисциплины, определенных программой. Отражает материал, читаемый определенным преподавателем.

Цель курса лекций — организация самостоятельной работы студентов по овладению теоретическим материалом учебной дисциплины.

Задачи курса лекций:

– раскрытие содержания учебной дисциплины;

– обеспечение студентов наиболее актуальной информацией по учебному курсу;

– управление познавательной деятельностью студентов.

Основные функции, выполняемые курсом лекций:

– информационно-познавательная;

– справочная;

– стимулирующая или мотивационная;

– самообразования;

– самоконтроля и закрепления знаний;

– воспитательная.

Требования, предъявляемые к содержанию курса лекций:

– соответствие тематики и объема материала учебной программе курса;

– систематизированное, логически последовательное изложение содержания изучаемого курса (его разделов, тем);

– структурированность содержания;

– сведение к минимуму дублирования информации из имеющихся учебников и учебных пособий;

– ясность и доступность изложения материала.

Структура курса лекций. Элементы курса лекций: титульный лист, оборотная сторона титульного листа, оглавление, введение, тексты отдельных лекций, задания (вопросы, тестовые задания) по каждой теме, всему курсу лекций, заключение, список литературы.

Титульный лист курса лекций должен содержать следующие элементы:

– полное наименование вуза, кафедры;

– сведения об авторе(ах): инициалы, фамилия;

– наименование учебной дисциплины;

– наименование вида издания;

– сведения о специальности (код и наименование);

– место и год издания.

Оборотная сторона титульного листа включает следующие элементы:

– сведения об авторе(ах): инициалы, фамилия, научная степень, должность;

– сведения о рецензентах: инициалы, фамилия, научная степень, должность;

– краткая аннотация;

– знак охраны авторского права с указанием Ф.И.О. автора(ов), года издания.

Оглавление курса лекций включает упорядоченный перечень наименований всех структурных элементов (кроме титульного листа и оборотной стороны титульного листа) с указанием номеров страниц, с которых начинается их месторасположение в издании. Оглавление размещается, как правило, после титульного листа.

Введение к курсу лекций должно содержать следующие сведения:

– обоснование актуальности и социальной значимости курса в подготовке кадров по данной специальности (специализации);

– роль и место учебной дисциплины в структуре учебного плана;

– цель и задачи учебной дисциплины;

– характеристику междисциплинарных связей;

– особенности авторского подхода к изложению учебного материала;

– роль самостоятельной работы студентов в изучении дисциплины.

Текст отдельной лекции включает заголовочную и основную часть. Заголовочная часть включает тему и план лекции. Тема лекций должна соответствовать тематическому плану, учебной программе курса.

План лекции — это заранее намеченный порядок, последовательность рассмотрения изучаемой темы. Он представляет собой перечень вопросов,

подлежащих рассмотрению в ходе лекции. План может быть простым (перечень вопросов) или развернутым (детальный перечень вопросов и подвопросов). План должен соответствовать требованиям логичности, соразмерности, полноты охвата вопросов рассматриваемой темы.

Основная часть содержит собственно текст лекции. Текст лекции представляет собой дидактически и методически обработанный и систематизированный автором словесный материал, последовательно раскрывающий содержание сформулированных в плане лекции вопросов. Текст лекции должен обеспечить полное и аргументированное рассмотрение темы лекции.

Заключение курса лекций содержит обобщение и подводит итоги изложенного учебного материала. В состав заключения могут входить следующие элементы:

– анализ значимости рассмотренных вопросов для научной теории, практики;

– рассмотрение области применения полученных при изучении данной учебной дисциплины знаний;

– информация о нерешенных вопросах изучаемой отрасли знаний, существующих научных школах, гипотезах;

– характеристика перспектив развития данной науки или научного направления.

Список литературы к курсу лекций содержит основные использованные при подготовке курса лекций и рекомендованные автором для углубленного изучения литературные источники. Список литературы может быть предоставлен как в виде общего перечня документов для всего курса лекций, так и для каждой лекции отдельно. Список литературы для отдельной лекции может располагаться либо после плана, либо после основного текста лекции. Количество источников в списке литературы — не менее 10. Учитывая реалии современного информационного общества в списке литературы, следует указать и список главных Интернет-ресурсов по дисциплине.

К вышеперечисленной структуре курса лекций на усмотрение автора можно добавить и глоссарий (словарь) в случае отсутствия расшифровки основных терминов и ключевых понятий в тексте.

2.2 Конспект лекций

Конспект лекций — учебное издание, содержащее краткое изложение курса лекций или отдельных разделов учебной дисциплины. В компактной форме отражает материал всего курса, читаемого определенным преподавателем.

Конспекты не заменяют учебного пособия или полноценного курса лекций. Они являются подспорьем при самостоятельном изучении пропущенных лекций, подготовке к семинарам и итоговым контролям.

Текст конспектов лекций может сопровождаться схемами, таблицами, но в минимальном количестве, и только в тех случаях, если изложение материала дисциплины требует обязательного использования перечисленных выше элементов.

Текст конспекта лекций должен удовлетворять следующим требованиям:

– отражать основное положение лекционного курса (определения, классификации, проблемы и т.д.);

– схемы, таблицы прилагаются дополнительно по усмотрению преподавателя.

Стандартная методическая структура конспектов:

– введение — содержит краткую аннотацию, предназначение курса, определяет цели, задачи и методику изучения курса;

– текст, структурированный по вопросам лекции; материал излагается в виде тезисов — кратко, лаконично, логически выстроен;

– вопросы для самоконтроля (после каждой темы) — на усмотрение автора;

– список литературы (базовой, не более 10 названий) и главных интернет-ресурсов по дисциплине.

3 СТРУКТУРА МЕТОДИЧЕСКИХ УКАЗАНИЙ

Методические указания к выполнению лабораторных работ:

– вступление;
– цель и основные задачи лабораторной работы;
– основные теоретические сведения;
– оборудование, приборы и материалы;
– меры безопасности при выполнении лабораторной работы;
– порядок и рекомендации по исполнению работы;
– оформление результатов эксперимента;
– обработка экспериментальных данных;
– анализ полученных результатов и основные выводы;
– контрольные задания;
– контрольные вопросы;
– список рекомендованной литературы.

Методические указания к выполнению курсовой работы (проекта):

– вступление;
– цель и задачи курсовой работы;
– объем и структура курсового проекта;
– организационные указания к исполнению разделов курсовой работы;
– методические указания к выполнению расчетно-пояснительной части работы;
– методические указания к исполнению графической части работы;
– порядок защиты курсовой работы;
– список рекомендованной литературы.

Методические указания к выполнению дипломной работы:

– вступление;
– цель и задачи дипломной работы;
– тема дипломной работы;

– организация дипломной работы;

– общие методические указания по исполнению дипломной работы;

– состав и объем дипломной работы;

– методические указания к исполнению дипломной работы;

– методические указания к выполнению графической части работы;

– порядок защиты дипломной работы;

– приложения;

– список рекомендованной литературы.

При разработке методических указаний следует обращать внимание на отличие данного жанра учебно-методического издания от методических рекомендаций. При этом в качестве основного отличия выступает характер материала — если материал носит характер требования, предполагает неукоснительное соблюдение рекомендуемых норм, пропорций, размеров, алгоритма действия и др., то жанр определяется как ***методические указания***.

Если материал рекомендуется к использованию, а адресат (студент или преподаватель) может выполнить требование или не выполнить, тогда целесообразнее определить данный жанр как ***методические рекомендации***.

При защите диссертаций на соискание ученой степени выполнение методических указаний (рекомендаций) не является обязательным условием. Их написание уместно наряду с публикацией в журналах ВАК (ВАК публикациями), выступлениями на научных конференциях и т. д. На практике написание методических указаний (рекомендаций) актуально при разработке нового учебного курса, при обосновании новой специальности или специализации.

СОДЕРЖАНИЕ РЕЦЕНЗИИ

Рецензия должна давать объективную оценку рукописи, анализ ее достоинств и недостатков, рекомендации по использованию в учебном процессе и состоять из трех частей:

- общей части;
- постраничного разбора («постраничных замечаний»);
- заключения.

1. Первая (общая) часть рецензии должна включать в себя следующие данные:

- соответствие изложенного в рукописи материала содержанию программы дисциплины и (или) отдельных разделов (при наличии отступлений от учебной программы следует указать, чем они вызваны и насколько обоснованны и целесообразны);
- актуальность содержания рукописи, его соответствия современным достижениям науки, техники и культуры;
- отличие рецензируемой рукописи от уже опубликованной на эту же тему учебной литературы;
- соответствие методического построения рукописи требованиям, предъявляемым к учебным пособиям для высшей школы, возможность ее использования для самостоятельной работы студентов;
- соответствие иллюстраций, содержащихся в рукописи, ее содержанию и характеру дисциплины, возможность эффективного использования иллюстраций для усвоения изложенного материала;
- оценку литературного функционального стиля изложения материала.

2. Вторая часть рецензии (постраничный разбор) должна содержать:

- подробный перечень замеченных рецензентом недостатков рукописи (неточные или неправильные формулировки, смысловые и стилистические погрешности и т. д.);
- указание на отдельные места рукописи, подлежащие, по мнению рецензента, сокращению или переработке.

3. В третьей части рецензии (заключении) дается четкий обоснованный вывод о целесообразности издания рецензируемой рукописи (с учетом сделанных замечаний) и ее использовании в качестве учебного пособия по дисциплине …….. для специальностей (направлений)……. .

4. **Если в рецензии имеются критические замечания и предложения внести исправления в рукопись, то к рецензии должен быть приложен ответ автора на замечания рецензента, в котором указывается, какие замечания и предложения рецензента автором учтены, а какие нет и по какой причине.**

ДОКУМЕНТАЦИЯ К ОРИГИНАЛАМ АВТОРСКИХ РУКОПИСЕЙ

При сдаче рукописи (электронной версии) в ИПЦ к ней должны быть приложены следующие документы.

Учебное пособие

1. Выписка из протокола заседания кафедры с мотивированным заключением (номер протокола, дата).
2. Выписка из протокола заседания Ученого совета факультета с мотивированным заключением (номер протокола, дата).
3. Две индивидуальные (профессора, доцента или с указанием должности рецензента) рецензии, *заверенные печатью*: внутренняя и внешняя.

Практикум, конспект лекций, рабочая тетрадь

1. Выписка из протокола заседания кафедры с мотивированным заключением (номер протокола, дата, подпись рецензента).
2. Выписка из протокола заседания Ученого совета факультета с мотивированным заключением (номер протокола, дата).
3. Выписка из протокола заседания методического совета ФГБОУ ВО «ДонГТУ» (номер протокола, дата, подпись секретаря).
4. Внутренняя рецензия (профессора, доцента или с указанием должности рецензента), *заверенная печатью*.

На основании решения редакционно-издательского совета ГОУ ВО ЛНР «ДонГТИ» (Протокол № 1 от 24.01.2022) утвержден следующий объем учебных изданий:

учебник — не менее 10 авт. л. (240 стр.);

учебное пособие — не менее 6 авт. л. (144 стр.);

конспект лекций — не менее 4 авт. л. (96 стр.);

курс лекций — не менее 4 авт. л. (96 стр.).

Методические указания

1. Выписка из протокола заседания кафедры с мотивированным заключением рецензента (номер протокола, дата, подпись рецензента).

2. Выписка из протокола заседания методического совета ФГБОУ ВО «ДонГТУ» (номер протокола, дата, подпись секретаря, подпись рецензента).

Монография

1. Выписка из протокола заседания Ученого совета факультета (номер протокола, дата) или научно-исследовательской части ФГБОУ ВО «ДонГТУ» с мотивированным заключением.

2. Две рецензии (профессора, доцента или с указанием должности рецензента), *заверенные печатью*: две внешних или внутренняя и внешняя.

Сборник статей конференции, тезисы конференции

1. Выписка из протокола заседания кафедры (номер протокола, дата).

2. Выписка из протокола заседания Ученого совета факультета (номер протокола, дата), которая обязательно должна содержать: мотивированное заключение, утвержденную редакционную коллегию, список рецензентов.

3. Для сборников, загружаемых в РИНЦ — выписка из протокола заседания Ученого совета ФГБОУ ВО «ДонГТУ».

Сборники тезисов конференций предоставляются вместе с документами **за месяц до конференции**.

Сборники статей конференций предоставляются вместе с документами **не позднее чем через две недели после конференции**.

Г Л А В А II

РЕКОМЕНДАЦИИ К ОФОРМЛЕНИЮ РУКОПИСИ

1. Общие требования. Авторская рукопись должна быть подготовлена в текстовом редакторе Microsoft Word 97, Word XP, Word 200x (кегль — 14; интервал (множитель) — 1,2; абзацный отступ — 1,25; гарнитура Times New Roman) на листах формата А4 с полями 2,8 см со всех сторон.

Нумерацию страницы проставляют арабскими цифрами посередине страницы снизу. От края до нижнего колонтитула — 2,4 см. (Параметры страницы → источник бумаги → различать колонтитулы (до верхнего колонтитула 0 см; до нижнего колонтитула 2,4 см)).

Активировать автоматическую расстановку переноса.

Не допускается использование стилей!

2. Текст набирают с соблюдением следующих правил:

– при форматировании текста флажок «запрет висячих строк[3]» — в формате абзаца должен быть установлен («Формат» → «Абзац» → «положение на странице»);

– все слова внутри абзаца разделяют только одним пробелом;

– после инициалов (перед фамилией), перед сокращениями и между ними ставят неразрывный пробел (shift+ctrl+пробел). Пример: 1998°год, т.°д., т.°е., А.°С.°Пушкин, 100°%;

– не ставятся пробелы перед точками, запятыми кавычками, скобками.

При наборе различают:

– *длинное тире* (—) (ctrl+alt+минус, alt+0151) — это знак препинания, до и после тире ставятся пробелы. Тире не должно быть первым знаком в строке, за исключением прямой речи. Пример: «Аудит°—°это...»;

– *короткое тире* (–) (ctrl+минус, alt+0150). Используется в качестве знака «минус» и для написания интервала числовых значений. Пробелы до и после тире не ставятся. Пример: 10–15= –5, в 50–60-е гг.;

– *дефис* (-). Это самая короткая черточка. Не отбивается пробелами. Пример: кое-что, 5-литровый, изд-во.

[3]Висячая строка — одна строка, оторванная от абзаца, в конце или начале страницы.

Кавычки в тексте используются в виде «ёлочек», кавычки в виде «лапок» при этом можно использовать, если необходимо поставить их внутри фразы, уже выделенной «ёлочками». Кавычки необходимого рисунка можно найти в таблице символов или воспользоваться нашей табличкой.

Кавычки	Начертание	Код
Ёлочки русские откр./закр.	«…»	Alt 0171/0187
Лапки русские откр./закр.	„…“	Alt 0132/0147
Английские двойн. откр./закр.	“…”	Alt 0147/0148
Английские один. откр./закр.	‘…’	Alt 0145/0146

НЕ ДОПУСКАЕТСЯ:

– два и более пробела в тексте между словами (**не выравнивать ширину строки пробелами между словами!**);

– **устанавливать абзацные отступы при помощи табуляции и пробелов**;

– **автонумерация** (нумерованных и маркированных списков) в главах и абзацах, **все набирать вручную.** Пример: «*1.°Текст.*», «*1)°текст;*», «*а)°текст;*», «*–°текст;*»;

– «ручные» и принудительные переносы;

– перенос слов в заголовках, таблицах и их названиях, а также в названиях рисунков;

– набор содержания (оглавления) в таблицах.

3. Формулы набирают в текстовом файле в формульном редакторе MathType (набор формул в текстовом режиме недопустим!) Стиль — математический.

Не допускается: масштабирование формул, внедрение порядкового номера в тело формулы, размещение формулы с номером в табличном формате, набор формул посредством вкладки «Работа с формулами» в версиях Word 2007 и выше (встраиваемые формулы). **Word 2007 позволяет помещать формулы без использования математического редактора MathType. Этот вариант для сдачи макета в издательство *не подходит*, так как при сохранении документа в**

предыдущие версии Word такие формулы автоматически переводятся в рисунки.

Также *недопустимо* использование отсканированных формул (в виде рисунка).

Переменные, включая индексы, набранные латинскими или русскими буквами, греческие буквы набираются курсивом; цифры, логарифмы, тригонометрические функции, а также химические формулы — прямым шрифтом.

При расшифровке и упоминании в тексте статьи отдельных элементов формул **не следует** набирать их в формульном редакторе (кроме случаев, когда набор иным способом невозможен): латинские буквы вставляются с клавиатуры, буквы греческого алфавита и некоторые математические символы — из меню «Вставка → Символы».

При наборе формул используют следующие размеры шрифтов (для формата А4):

- основной — 14 пт;
- крупный индекс — 9 пт;
- мелкий индекс — 7 пт;
- крупный символ — 16 пт;
- мелкий символ — 12 пт.

Абзац, содержащий формулы, должен иметь следующие параметры: выравнивание по левому краю (без абзацного отступа) интервал перед и после абзаца 6 пт; позиции табуляции — 7,7 по центру (для расположения формулы) и 15,4 по правому краю (для расположения номера формулы.

Например:

$$\sigma_{zg} = \gamma \times (d + z), \qquad (1.1)$$

где γ — удельный вес грунта в толще;

d — глубина заложения подошвы фундамента;

z — допустимая глубина развития зон пластических деформаций.

4. Таблицы набирают тем же шрифтом, что и основной текст, но на кегль меньше, т. е. 13 пт, с запретом автоматического переноса слов. **Не допускается набор таблиц через табуляцию.**

Название таблицы пишется без абзаца. Если название таблицы переходит на следующую строку, то ее размещают под текстом названия таблицы.

Таблица 1.1 — Классификация методов усиления металлических конструкций

Головка с ярусами

хвост

Если таблица выходит за пределы страницы, ее делят на части и размещают одну под другой, рядом или переносят на следующую страницу. Пишут «Продолжение таблицы» с указанием ее номера. При этом в каждой части повторяют ее «головку».

Между основным текстом и названием таблицы — интервал 12 пунктов, а между названием и самой таблицей — 6 пт. После таблицы интервал — одна строка.

Например:

Таблица 1.1 — Шкала твердости минералов Ф. Мооса

№ пп	Название минерала	Твердость по Ф. Моосу	Вспомогательные признаки
1	Тальк	1	легко чертится ногтем
2	Гипс	2	с трудом чертится ногтем
3	Кальцит	3	легко чертится ножом
4	Флюорит	4	с трудом чертится ножом

Продолжение таблицы 1.1

№ пп	Название минерала	Твердость по Ф. Моосу	Вспомогательные признаки
5	Апатит	5	не чертится ножом и не чертит стекло
6	Ортоклаз	6	слегка чертит стекло
7	Кварц	7	чертит стекло
8	Топаз	8	легко чертит стекло, каждый последующий чертит предыдущий
9	Корунд	9	

Примечания (при наличии) располагаются под таблицей с указанием курсивом слова «*Примечание(-я):*» или связываются с тестом таблицы с помощью надстрочных цифровых обозначений [1, 2, ...] или *: интервал перед абзацем — 6 пт, абзацный отступ — 0,5 см, размер шрифта — 12 пт.

Слово «таблица» при упоминаниях в тексте пишется полностью (пример: «… в таблице°2 …»), а в ссылках в конце предложения — сокращённо в скобках (пример: «… получены экспериментальные данные (табл.°4).»).

5. Рисунки следует располагать непосредственно после текста, в котором они упоминаются впервые, или на следующей странице. **При этом нельзя разрывать предложение или абзац!**

Каждый рисунок **обязательно** должен быть **упомянут** в тексте (иметь ссылку). Слово «рисунок» при этом пишется полностью (например: «… на рисунке 2 …») или сокращённо в скобках (например: «… схема инвертора (рис. 2) …».

Рисунки размещают в тексте (не в таблицах). Для того чтобы поместить рисунок в тексте, необходимо зайти в окно «Формат рисунка», найти вкладку «Положение» и установить «Обтекание в тексте».

Рисунки вставляются в текст единым объектом и могут быть представлены:

– *растровыми форматами* — jpg, png, gif, tiff, bmp и им подобными (разрешение не менее 300 dpi);

– *векторными форматами* — emf, wmf (графики, диаграммы).

Рисунки, выполненные в посторонних программах (Corel, CAD и др.), переводятся в один из описанных выше форматов. **Не допускается:** представление рисунков в виде ***схем Word*** или ***набранного текста*** с добавлением всевозможных графических элементов, наложенных сверху; использование ***сканированных*** иллюстраций.

Рисунки должны быть чёткими, все надписи, обозначения и символы на них — хорошо читаемы. ***Цветные*** иллюстрации ***не должны терять информативность*** при чёрно-белой печати.

Название рисунка набирают тем же шрифтом, что и основной текст, но на кегль меньше, т. е. 13 пт, с запретом автоматического переноса слов.

Название рисунка располагается по центру, без абзацного отступа, с интервалом: до — 6 пт., после — 12 пт.

Допускается размещение пояснительных данных под иллюстрацией (подрисуночный текст) с выравниванием по центру, без абзацного отступа, размером шрифта 12 пт, интервалом перед абзацем 6 пт, с запретом автоматического переноса слов в абзаце.

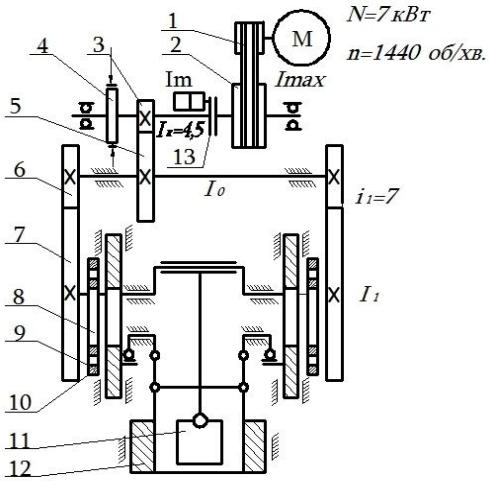

1 — шкив; 2 — шкив-маховик; 3 — шестерня; 4 — тормоз; 5 — колесо; 6 — шестерня; 7 — колесо; 8 — кулачки; 9 — ролики; 10 — ползунка; 11 — внутренний ползун; 12 — внешний ползун; 13 — межопорная фрикционная муфта включения

Рисунок 2 — Кинематическая схема пресса К-471

6. Главы, разделы, пункты, подпункты, параграфы нумеруются арабскими цифрами. После их названий точка не ставится. Переносы слов в заголовках недопустимы. Предлоги и союзы, приходящиеся на конец заголовка, следует переносить на следующую строку.

ОФОРМЛЕНИЕ ТИТУЛЬНОГО ЛИСТА
УЧЕБНОГО (УЧЕБНО-МЕТОДИЧЕСКОГО) ИЗДАНИЯ

КАФЕДРА МЕТАЛЛУРГИЧЕСКИХ ТЕХНОЛОГИЙ

МЕТОДИЧЕСКИЕ УКАЗАНИЯ
к выполнению курсовой работы на тему
«Задувка доменной печи»
по курсу
«Технологические особенности производства чугуна в доменных печах»
(для студентов направления подготовки 22.04.02 «Металлургия»
4 курса всех форм обучения)

Рекомендовано
на заседании кафедры МТ
Протокол № 3 от 03.10.2024

Утверждено
на заседании методсовета
ФГБОУ ВО «ДонГТУ»
Протокол № 7 от 11.10.2024

Алчевск
ФГБОУ ВО «ДонГТУ»
2024

ОФОРМЛЕНИЕ ОБОРОТНОЙ СТОРОНЫ ТИТУЛЬНОГО ЛИСТА УЧЕБНОГО (УЧЕБНО-МЕТОДИЧЕСКОГО) ИЗДАНИЯ

УДК 669.162

Методические указания к выполнению курсовой работы на тему «Задувка доменной печи» по курсу «Технологические особенности производства чугуна в доменных печах» (для студ. напр. подготовки 22.04.02 «Металлургия» 4 курса всех форм обуч.) / Сост. : И. И. Иванов. — Алчевск : ФГБОУ ВО «ДонГТУ», 2024. — 39 с.

Даны рекомендации к выполнению курсовой работы на тему «Задувка доменной печи» по курсу «Технологические особенности производства чугуна в доменных печах».

Составитель И. И. Иванов, доц.

Рецензент А. П. Петров, доц.

ОФОРМЛЕНИЕ ТИТУЛЬНОГО ЛИСТА
УЧЕБНОГО ИЗДАНИЯ

ФЕДЕРАЛЬНОЕ ГОСУДАРСТВЕННОЕ БЮДЖЕТНОЕ
ОБРАЗОВАТЕЛЬНОЕ УЧРЕЖДЕНИЕ
ВЫСШЕГО ОБРАЗОВАНИЯ
«ДОНБАССКИЙ ГОСУДАРСТВЕННЫЙ ТЕХНИЧЕСКИЙ
УНИВЕРСИТЕТ»

И. И. Иванов

СТАЦИОНАРНЫЕ МАШИНЫ

Учебное пособие

Рекомендовано Ученым советом ФГБОУ ВО «ДонГТУ»

Алчевск
2024

ОФОРМЛЕНИЕ ОБОРОТНОЙ СТОРОНЫ ТИТУЛЬНОГО ЛИСТА УЧЕБНОГО ИЗДАНИЯ

УДК 1234
ББК 1234
И2

Иванов Иван Иванович — кандидат технических наук, доцент кафедры металлургических технологий ФГБОУ ВО «ДонГТУ» (г. Алчевск).

Рецензенты:

П. П. Петров — доктор технических наук, профессор кафедры «Механическое оборудование заводов черной металлургии им. проф. В. Я. Седуша» ФГБОУ ВО «ДонНТУ», (г. Донецк, ДНР);

С. С. Сидоров — доктор технических наук, доцент кафедры «Металлургия черных металлов» ФГБОУ ВО «ЛНУ им. В. Даля», (г. Луганск);

В. В. Васильев — кандидат технических наук, доцент кафедры «Металлургические технологии» ФГБОУ ВО «ДонГТУ» (г. Алчевск).

Рекомендовано Ученым советом ФГБОУ ВО «ДонГТУ»
(Протокол № 1 от 01.10.2024)

Иванов И. И.

И2 Стационарные машины : учебное пособие / И. И. Иванов. — Алчевск : ФГБОУ ВО «ДонГТУ», 2024. — 160 с.

В пособии (учебнике, практикуме, курсе лекций) изложены следующие вопросы….

Задачник (сборник задач, практикум, лабораторный практикум) содержит рекомендации (материалы, сведения, данные)… и т. д.

Предназначено для…

УДК 1234
ББК 1234

© ФГБОУ ВО «ДонГТУ», 2024
© И. И. Иванов, 2024

ПРИМЕРЫ БИБЛИОГРАФИЧЕСКОГО ОПИСАНИЯ

Книга одного автора

Каткова, В. П. History of English Language : курс лекций / В. П. Каткова. — Алчевск : ГОУ ВПО ЛНР «ДонГТУ», 2020. — 104 с. : ил.

Котляров, М. А. Экономика недвижимости : учеб. и практ. для бакалавриата и магистратуры / М. А. Котляров. – 2-е изд., перераб. и доп. — М. : Юрайт, 2019. — 238 с. — (Бакалавр и магистр. Академический курс)

Фиошина, М. А. Вклад Д. И. Менделеева в химию и технологию порохов : учеб. пособие / М. А. Фиошина. — М. : [б. и.], 1999. — 61 с.

Черняк, В. З. История предпринимательства : учеб. / В. З. Черняк. — М. : Юнити-Дана, 2009. — 400 с.

Книга двух авторов

Клишин, Н. К. Комбинированная технология упрочнения кровли в лавах : монография / Н. К. Клишин, О. Л. Кизияров ; Донбас. гос. техн. ун-т. — Алчевск : ДонГТУ, 2013. — 364 с. : ил. + прил.

Рысь, Ю. И. Социология : учеб. пособие / Ю. И. Рысь, В. Е. Степанов. — М. : Академический проект, 2009. — 244 с.

Савиткин, Н. И. Очерк истории прикладной химии в России (до начала XX века) : учеб. пособие для студ. вузов / Н. И. Савиткин, Я. Г. Авдеев ; Калужский гос. ун-т им. К. Э. Циолкого. — Калуга : КГУ им. К. Э. Циолковского, 2015. — 167 с.

Старостина, Е. В. Защита от компьютерных преступлений и кибертерроризма : вопросы и ответы / Е. В. Старостина, Д. Б. Фролов. — М. : Эксмо, 2005. — 183 с. — (Защити свои права).

Книга трёх авторов

Багиев, Г. Л. Международный маркетинг : учеб. / Г. Л. Багиев, Н. К. Моисеева, В. И. Черенков. — СПб. : Питер, 2008. — 688 с.

Гук, И. С. Изучение лексических тем «Shopping. Health» : практикум / И. С. Гук, Н. В. Сулейманова, Ю. Г. Хромцова ; ГОУ ВПО ЛНР Донбас. гос. техн. ун-т. — Алчевск : ГОУ ВПО ЛНР «ДонГТУ», 2020. — 100 с. : ил.13

Кибанов, А. Я. Управление персоналом : регламентация труда : учеб. пособие / А. Я. Кибанов, Г. А. Мамед-Заде, Т А. Родкина. — М. : Экзамен, 2000. — 575 с.

Книга четырёх авторов

Региональная экономика. Основной курс : учеб. для студ. вузов / [В. И. Видяпин, М. В. Степанова, Д. И. Кузнецов, С. А. Шулепина] ; под ред. В. Н. Видяпина, М. В. Степанова. — М. : ИНФРА-М, 2005 . — 686 с. : ил. — (Высшее образование).

Социология для технических вузов / С. Н. Яременко, Т. Л. Кончанин, С. Я. Подопригора, Т. А. Бодаренко. — Ростов н/Д., 2001. — 416 с.

Управление состоянием массива горных пород : учеб. пособие для высш. учеб. заведений / Н. К. Клишин, К. З. Склепович, С. И. Касьян, О. Л. Кизияров ; Донбас. гос. техн. ун-т. — Алчевск : ДонГТУ, 2011. — 288 с.

Книга пяти и более авторов

Практикум по геодезии : учеб. пособие для вузов / Г. Г. Поклад, С. П. Гриднев, А. Н. Сячинов [и др.] ; под ред. Г. Г. Поклада. — М. : Академический Проект : Трикста, 2011. — 486 с.

Распределенные интеллектуальные информационные системы и среды : монография / А. Н. Швецов, А. А. Суконщиков, Д. В. Кочкин [и др.] ; М-во образования и науки Рос. Федерации, Вологодский гос. ун-т. — Курск : Университетская книга, 2017. — 196 с.

Физическая культура и здоровый образ жизни : учеб. пособие / В. С. Кунарев, И. И. Башмашникова, В. Н. Бледнова [и др.] ; Рос. гос. пед. ун-т им. А. И. Герцена. — СПб : Рос. гос. пед. ун-т им. А. И. Герцена, 2009. — 138 с.

Издания с коллективным автором

Военный энциклопедический словарь / М-во обороны Рос. Федерации, Ин-т воен. истории ; редкол. : А. П. Горкин [и др.]. — М. : Большая рос. энцикл. : РИПОЛ классик, 2002. — 1663 с.

Книга под заглавием с редактором, составителем

Семь нот менеджмента / под ред. В. Красновой, А. Привалова. —. 3-е изд., доп. — М. : Журнал Эксперт, 1998. — 424 с.

Деловое общение. Деловой этикет : учеб. пособие для студ. вузов / авт.-сост. И. Н. Кузнецов. — М. : ЮНИТИ-ДАНА, 2004. — 431 с.

Русское литературоведение (1806–2009 гг.) : биобиблиографический словарь / сост. : Л. Я. Воронова, М. М. Сидорова. — Казань : Казан. ун-т, 2011. — 229 с.

Статья из журнала

Один автор

Амирасланова, М. Н. Лакокрасочные и клеевые композиции на основе фенольных олигомеров / М. Н. Амирасланова // Пластические массы. — 2014. — № 11/12. — С. 51–54.

Воробьев, Л. Ю. Ноу-хау в договоре франчайзинга (коммерческой концессии) / Л. Ю. Воробьев // Информационное право. — 2009. — № 3(18). — С. 31–35.

Гудков, В. А. Исследование молекулярной и надмолекулярной структуры ряда жидкокристаллических полимеров / В. А. Гудков // Журн. структур. химии. — 1991. — Т. 32, № 4. — С. 86–91.

Goldina, O. The Establishment of an Enterprise Information Service: The Case of the ECI Telecom Company / O. Goldina // Scientific and technical information processing. — 2009. — Vol. 36, № 2. — P. 112–115.

Два или три автора

Коршунова, Н. Е. Менеджмент в социальной сфере / Н. Е. Коршунова, О. В. Шатаева // Менеджмент в России и за рубежом. — 2007. — № 6. — С. 66–74.

Рубанов, В. В. Износостойкость наплавочных материалов в экстремальных условиях / В. В. Рубанов, С. Д. Колотиенко, К. В. Бурдин // Трение и износ. — 1998. — Т. 19, № 6. — С. 783–792.

Четыре и более авторов

Развитие моделей планирования получения продовольственной продукции / М. Н. Барсукова, А. Ю. Белякова, Н. В. Бендик, В. А. Федотов // Информационные и математические технологии в науке и управлении. — 2018. 2018 — № 3 (11). — С. 96–107.

или

Развитие моделей планирования получения продовольственной продукции / М. Н. Барсукова [и др.] // Информационные и математические технологии в науке и управлении. — 2018. — № 3 (11). — С. 96–107.

Статья из продолжающегося издания

Афанасьев, В. Святитель Игнатий Брянчанинов и его творения / В. Афанасьев, В. Воропаев // Лит. учеба. — 1991. — Кн. 1. — С. 109–118.

Белова, Г. Д. Некоторые вопросы уголовной ответственности за нарушение налогового законодательства / Г. Д. Белова // Актуальные проблемы прокурорского надзора. — 2001. — Вып. 5.—— С. 46–49.

Статья из газеты

Дорофеев, А. Документальность, быстрота, гибкость / А. Дорофеев // Экономика и жизнь. — 2008. — 20 февр. — С. 33.

Силуанов, А. Деньги в одни руки : глава Минфина объяснил, зачем в России создается единая система сбора платежей / А. Силуанов // Российская газета. — 2016. — 21 янв. — № 10. — С. 1,2.

Диссертации, автореферат диссертации

Ларченко, В. Г. Исследование процесса сдвижения горных пород во времени при первичной отработке угольных пластов в Западном Донбассе : автореф. дис. … канд. техн. наук : спец. 05.15.01 «Маркшейдерия» / Ларченко Виталий Григорьевич ; Ленинград. гор. ин-т им. Г. В. Плеханова. — Ленинград, 1981. — 27 с.

Клишин, Н. К. Геомеханические основы системы контроля состояния и параметров упрочнения кровли в очистных забоях : дис. … д-ра техн. наук : спец. 05.15.02 «Подземная разработка месторождений полезных ископаемых» / Клишин Николай Кузьмич ; Донецкий гос. техн. ун-т. — Донецк, 1994. — 351 с. : ил. + прил.

Официальные документы

Гражданский процессуальный кодекс РСФСР : [принят третьей сес. Верхов. Совета РСФСР шестого созыва 11 июня 1964 г.] : офиц. текст: по состоянию на 15 нояб. 2001 г. / М-во юстиции Рос. Федерации. — М. : Маркетинг, 2001. — 159 с.

Комментарий к Уголовному кодексу Российской Федерации / под общ. ред. В. М. Лебедева. — М. : Норма : Инфра-М, 2002. — 880 с.

Российская Федерация. Законы. Семейный кодекс Российской Федерации : [федер. закон : принят Гос. Думой 8 дек. 1995 г. : по состоянию на 3 янв. 2001 г.]. — СПб. : Victory : Стаун-кантри, 2001. — 94 с.

Российская Федерация. Конституция (1993). Конституция Российской Федерации : офиц. текст. — М. : Маркетинг, 2001. — 39 с.

Электронные ресурсы

Электронные ресурсы локального доступа

Антоненко, М. В. Интернет : полное руководство [Электронный ресурс] / М. В. Антоненко, В. К. Будрина, Р. Г. Прокди. — СПб. : Наука и техника, 2012. — 558, [2] с. : ил. — : DVD. — (Полное руководство). — Факт. дата выхода в свет — 2011. — Приложение : Интернет: полное руководство.

Введение в специальность [Электронный ресурс] : учеб.-метод. пособие для студентов спец. 080507 «Менеджмент организации» и направления бакалавриата 080500 «Менеджмент» очной формы обучения / М-во образования и науки Рос. Федерации, Сыкт. лесн. ин-т, каф. менеджмента и маркетинга ; сост. : И. И. Иваницкая, А. С. Большаков ; отв. ред.Н. М. Большаков. — Сыктывкар : СЛИ, 2011. — Электрон. опт. диск (CD-ROM).

РАН. Отделение геологии, геофизики, геохимии и горных наук. Вестник ОГГГГН РАН [Электронный ресурс] / Объед. ин-т физики Земли им. О. Ю. Шмидта РАН. — Электрон. журн. — М. : ОГГГГН РАН, 1997. — 4 дискеты. — Систем. требования: от 386 ; Windows 95 и выше ; Internet-браузер кл. Netscape Navigator 3.0 и выше. — Загл. с экрана.

Цветков, В. Я. Компьютерная графика [Электронный ресурс] : рабочая программа : для студ. заоч. формы обуч. / В. Я. Цветков. —

Электрон. дан. и прогр. — М. : МИИГАиК, 1999. — 1 дискета. — Систем. требования: IBM PC ; Windows 95; Word 6.0. — Загл. с экрана. — № ГР 0329900020.

Электронные ресурсы удаленного доступа
(сетевые, Интернет-ресурсы)

Википедия [Электронный ресурс] : свобод. энцикл. — Режим доступа : https://ru.wikipedia.org/wiki.

ГОСТ 7.1-2003. Библиографическая запись. Библиографическое описание. Общие требования и правила составления. — М. : Изд-во стандартов, 2004. — 47 с. — Режим доступа : http://www.library.ru/1/doc/docs/7_1_2003.pdf. – Загл. с экрана.

Калимуллин, Т. Р. Российский рынок диссертационных услуг [Электронный ресурс] / Т. Р. Калимуллин // Экономическая социология. — 2005. — Т. 6, № 4. — С. 14–38. — Режим доступа : http://www.ecsoc.msses.ru/Mag.php.

Ксенофонтов, Б. С. Охрана окружающей среды: биотехнологические основы [Электронный ресурс] : учеб. пособие / Б. С. Ксенофонтов. — Электрон. текст. дан. — М. : ИД ФОРУМ ; НИЦ ИНФРА-М, 2016. — 200 с. — (Высшее образование). — Режим доступа : http://znanium.com/catalog/product/528520. — Загл. с экрана.

Методические рекомендации

Химия с основами биогеохимии : лаб. работы : метод. указания (для студ. 1 курса спец. «Экология, охрана окружающей среды и сбалансированное природопользование» дневной и заоч. формы обучения) / Д. П. Кушнарева, Е. Ю. Рамазанова, Л. С. Ильина, О. В. Черняк ; Каф. металлургия черных металлов. — Алчевск : ДонГТУ, 2015. — 65 с.

Методические указания по курсу «Конституционное право зарубежных стран» : (для студ. спец. 40.02.01 «Право и организация социального обеспечения» 1 курса дневной формы обуч.) / сост. А. Н. Приходько; Колледж. — Алчевск : ГОУ ВПО ЛНР «ДонГТУ», 2018 . — 58 с.

Словари, энциклопедии

Англо-русский, русско-английский словарь : 15 000 слов / сост. Т. А. Карпова. — Ростов н/Д. : Феникс, 2010. — 446 с.

Новая Российская энциклопедия. В 12 т. Т. 8 (2). Когезия — Костариканцы / ред. А. Д. Некипелов. — М. : Энциклопедия, 2011. — 480 с. : ил.

Каталоги

Каталог углей СССР, склонных к самовозгоранию / Н. И. Линденау, В. М. Маевская, Е. С. Вахрушева и др. — М. : Недра, 1982. — 416 с.

Миронович, М. И. Краткий каталог-справочник по маркшейдерско-геодезическим приборам / М. И. Миронович. — 2-е изд., перераб. и доп. — М. : Недра, 1972. — 184 с. : ил.

Стандарты

Аппаратура радиоэлектронная бытовая. Входные и выходные параметры и типы соединений. Технические требования : ГОСТ Р 517721–2001. — Взамен ГОСТ Р 517721–99 ; введ. 2002-01-01. — М. : Изд-во стандартов, 2001. — IV, 27 с. : ил.

или

ГОСТ Р 517721–2001. Аппаратура радиоэлектронная бытовая. Входные и выходные параметры и типы соединений. Технические требования. — Взамен ГОСТ Р 517721–99 ; введ. 2002-01-01. — М. : Изд-во стандартов, 2001. — IV, 27 с. : ил.

Издания. Международная стандартная нумерация книг. — ГОСТ 7. 53–2001. — Взамен ГОСТ 7.53–86 ; введ. 2002–07–01. — Минск : Межгос. совет по стандартизации, метрологии и сертификации ; М. : Изд-во стандартов, 2002. — 3 с. — (Система стандартов по информации, библиотечному и издательскому делу).

или

ГОСТ 7. 53–2001. Издания. Международная стандартная нумерация книг. — Взамен ГОСТ 7.53–86 ; введ. 2002–07–01. — Минск : Межгос. совет постандартизации, метрологии и сертификации ;

М. : Изд-во стандартов, 2002. — 3 с. — (Система стандартов по информации, библиотечному и издательскому делу).

Патентные документы

Пат. 2187888 Российская Федерация, МПК Н 04 В 1/38, Н 04 J 13/00. Приемопередающее устройство / Чугаева В. И. ; заявитель и патентообладатель Воронеж. науч.-исслед. ин-т связи. — № 2000131736/09 ; заявл. 18.12.00 ; опубл. 20.08.02, Бюл. № 23 (II ч.). — 3 с. : ил.

или

Приемопередающее устройство : пат. 2187888 Рос. Федерация : МПК Н 04 В 1/38, Н 04 J 13/00 / Чугаева В. И. ; заявитель и патентообладатель Воронеж. науч.-исслед. ин-т связи. — № 2000131736/09 ; заявл. 18.12.00 ; опубл. 20.08.02, Бюл. № 23 (II ч.). — 3 с. : ил.

Заявка 1095735 Российская Федерация, МПК В 64 G 1/00. Одноразовая ракета-носитель / Тернер Э. В. (США) ; заявитель Спейс Системз/Лорал, инк. ; пат. поверенный Егорова Г. Б. — № 2000108705/28 ; заявл. 07.04.00 ; опубл. 10.03.01, Бюл. № 7 (I ч.) ; приоритет 09.04.99, № 09/289,037 (США). — 5 с. : ил.

или

Одноразовая ракета-носитель : заявка 1095735 Рос. Федерация : МПК В 64 G 1/00 / Тернер Э. В. (США) ; заявитель Спейс Системз/Лорал, инк. ; пат. поверенный Егорова Г. Б. — № 2000108705/28 ; заявл. 07.04.00 ; опубл. 10.03.01, Бюл. № 7 (I ч.) ; приоритет 09.04.99, № 09/289, 037 (США). —5 с. : ил.

А. с. 1007970 СССР, МКИ В 25 J 15/00. Устройство для захвата неориентированных деталей типа валов / В. С. Ваулин, В. Г. Кемайкин (СССР). — № 3360585/25-08 ; заявл. 23.11.81 ; опубл. 30.03.83, Бюл. № 12. — 2 с. : ил.

или

Устройство для захвата неориентированных деталей типа валов : а. с. 1007970 СССР : МКИ В 25 J 15/00 / В. С. Ваулин, В. Г. Кемайкин (СССР). — № 3360585/25-08 ; заявл. 23.11.81 ; опубл. 30.03.83, Бюл. № 12. — 2 с. : ил.

Многотомное издание

Новая российская энциклопедия : в 12 т. / гл. ред. А. Д. Некипелов. — М. : Энциклопедия, 2003. — Т. 1 : Россия. — 959 с.

Ковка и штамповка : справочник. В 4 т. Т. 1. Материалы и нагрев. Оборудование. Ковка / под ред. Е. И. Семенова. — 2-е изд., перераб. и доп. — М. : Машиностроение, 2010. — 717 с.

Книги на иностранном языке

Spears, R. A. Dictonary of American Slang and Colloquial Expressions / R. A. Srears. — Special ed. — London : Oxford–Press, 1991. — 528 p.

Bernitsas, Michael M. Rational method for upgrading towed vessel safety / Michael M. Bernitsas, Fotis A. Papoulias. — Washington, D. C. : U. S. Dept. of Transportation, Research and Special Program Administration, Office of University Research ; Springfield, VA : National Technical Information Service, [1986]. —159 p. : ill.

Сборник

Актуальные проблемы менеджмента, маркетинга и информационных технологий : сб. науч. тр. — Вып. 7. — Воронеж : АОНО «ИММиФ», 2006. — 220 с.

Воспитательный процесс в высшей школе России : межвуз. науч.-практ. конф., г. Новосибирск, 26–27 апр. 2001 г. : тез. докл. / редкол. : А. Б. Борисов [и др.]. — Новосибирск : НГАВТ, 2001. — 157 с.

Историческая экология и историческая демография : сб. науч. ст. / Рос. акад. наук, науч. совет по ист. демографии и ист. географии ; [редкол. : Ю. А. Поляков (отв. ред.) [и др.]. — М. : РОССПЭН, 2003. — 382 с.

Сборник научных трудов Донбасского государственного технического института. Вып. 68 (25) / [редкол. : Д. А. Вишневский (гл. ред.) и др.]. — Алчевск : ГОУ ВО ЛНР ДонГТИ, 2021. — 154 с. : ил.

Сборник без общего заглавия

Певзнер, Н. Английское в английском искусстве / Н. Певзнер ; пер. О. Р. Демидовой. Идеологические источники радиатора «роллс-ройса» / Э. Панофский ; пер. Л. Н. Житковой. — СПб. : Азбука-классика, 2004. — 318 с.

Описания составных частей изданий Составная часть книги

Кориндорф, С. Ф. Электроника / С. Ф. Кориндорф // Краткий справочник машиностроителя / под ред. С. А. Чернавского. — М., 1999. — С. 143–166.

Раздел, глава из книги

Бунакова, В. А. Формирование русской духовной культуры / В. А. Бунакова // Отечественная история : учеб. пособие / С. Н. Полторак [идр.] ; под ред. Р. В. Дегтяревой, С. Н. Полторака. — М., 2004. — Гл. 6. — С. 112– 125.

Горный факультет. Кафедра геологии и геодезии // Донбас. гор.-металлург. ин-т / авт.-сост. А. А. Ямковой. — Алчевск : ДГМИ, 1997. — Гл. : Факультеты и кафедры ДГМИ. — С. 21–23.

Столяров, Ю. Н. Онтологическая сущность информации / Ю. Н. Столяров // Сущность информации. — М., 2000. — Гл. 2, § 1. — С. 43–57.

Часть из собрания сочинений, избранных произведений

Понтекорво, Б. Электронные и мюонные нейтрино / Б. Понтекорво // Избр. тр. : в 2 т. / Б. Понтекорво. — М., 1997. — Т. 1 : Научные статьи. — С. 191–199. — (Классики науки).

Пушкин, А. С. История Петра / А. С. Пушкин // Полн. собр. соч. : в 19 т. — М., 1995. — Т. 10. — С. 11–248.

Шекспир, В. Сонеты / В. Шекспир // Избранное. — Минск, 1996. — С. 732– 749.

Составная часть сборника

Литвинский, Г. Г. Масштабный эффект структурно неоднородных массивов / Г. Г. Литвинский // Новые технологии подземного строительства и добычи полезных ископаемых : материалы междунар. науч.-техн. конф., посвящ. 50-летию ДонГТУ (г. Алчевск, 11–13 апр. 2008 г.). — Алчевск, 2008. — С. 5–17.

Щевелева, Г. М. Истоки гуманистической педагогики в идеях Аристотеля / Г. М. Щевелева // Научное наследие Аристотеля и его современное прочтение : материалы междунар. науч. чтений, посвящ.

2400-й годовщине со дня рождения Аристотеля. — Воронеж, 2016. — С. 275–281.

Тезисы докладов или материалы научных конференций

Куберский, С. В. Влияние заглубления электрической дуги в металлический расплав на эффективность метода дугового глубинного восстановления элементов / С. В. Куберский // Актуальные вопросы науки и техники : сб. науч. тр. по итогам междунар. науч.-практ. конф., г. Самара, 7 апр. 2015 г. — Самара : ИЦРОН, 2015. — Т. 2. — С. 73–79.

Смирнов, А. Н. Изменение свойств шлака в процессе непрерывной разливки и его влияние на возникновение аварийных ситуаций и качество металла / А. Н. Смирнов, С. В. Куберский, Е. Н. Максаев // Научно-технический прогресс в черной металлургии : материалы II Междунар. науч.-техн. конф., г. Череповец, 7–9 окт. 2015 г. / отв. ред. А. Л. Кузьминов. — Череповец : ФГБОУ ВПО «Череповецкий гос. ун-т», 2015. — С. 103–106.

Рецензия

Гаврилов, А. В. Как звучит? / Андрей Гаврилов // Кн. обозрение. — 2002. — 11 марта (№ 10–11). — С. 2. — Рец. на кн. : Музыкальный запас. 70-е : проблемы, портреты, случаи / Т. Чередниченко. — М. : Новое лит. обозрение, 2002. — 592 с.

Зданович, А. А. Свои и чужие — интриги разведки / Александр Зданович. — М. : ОЛМА-пресс : МассИнформМедиа, 2002. — 317 с. — Рец. : Мильчин, К. На невидимом фронте без перемен // Кн. обозрение. — 2002. — 11 марта (№ 10–11). — С. 6.

Типовые проекты, промышленные каталоги, прейскуранты

Отстойники канализационные радиальные вторичные из сборного железобетона диаметром 50 м : типовой проект 902–02–380.84 : утв. и введ. в действие Мосводоканал НИИ проектом 20 дек. 1983 г. / разраб. Мосводоканал НИИ проект. — М., 1984. — 39 с.

Винтовой холодильный компрессор ВХ 1400–7–3 : каталог / Центр. ин-т НТИ и техн.-экон. исслед. по хим. и нефт. машиностроению. — М., 1983. — 2 с.

Прейскурант 19–08. Оптовые цены на редукторы и муфты соединительные : утв. Госкомцен Рос. Федерации 12 авг. 1980 г. ; введ. в действие 1 янв. 1982 г. — М. : Прейскурантиздат, 1981. — 60 с.

Правила

Межотраслевые правила по охране труда при работе на высоте : ПОТ РМ- 012-2000 : утв. М-вом тр. и соц. развития Рос. Федерации от 04.10.2000 : введены в действие 01.12.2000. — М. : ЭНАС, 2005. — 114 с.

Правила устройства и безопасной эксплуатации трубопроводов пара и горячей воды : ПБ 10–573–03 : утв. Госгортехнадзором России 11 июня 2003 г. — М. : Нела-Информ, 2004. — 45 с.

Инструкции

Инструкция по проектированию, строительству и эксплуатации гидротехнических сооружений на подрабатываемых горными работами территориях : СН 522–85 : утв. Госстроем СССР 3 мая 1986 г. — Изд. офиц. — М. : Стройиздат, 1986. — 32 с.

Инструкция по выбору универсальных измерительных средств при разработке технологических процессов и дипломных проектах по технологии машиностроения (для студ. всех спец.) / Коммунарский горно-металлург. ин-т, Кафедра технологии организации машиностроительного производства ; сост. : А. Г. Головенко, В. М. Борисов. — Коммунарск : КГМИ, 1990. — 54 с.

Информационные издания

Настоящее и будущее осушенных болот Беларуси / В. С. Аношко [и др.]. — Минск : Белорус. науч.-исслед. центр «Экология», 2005. — 45 с. — (Обзорнаяинформация / М-во природ. ресурсов и охраны окружающей среды Респ. Беларусь, БелНИЦ «Экология»).

Реклама на рубеже тысячелетий : ретросп. библиогр. указ. (1998–2003) / М-во образования и науки Рос. Федерации, Гос. публич. науч.-техн. б-ка России ; сост. : В. В. Климова, О. М. Мещеркина. — М., 2004. — 288 с.

Щадов, И. М. Технолого-экономическая оценка экологизации угледобывающего комплекса Восточной Сибири и Забайкалья /

И. М. Щадов. — М. : ЦНИЭИуголь, 1992. — 48 с. — (Обзорная информация / Центр. науч.-исслед. ин-т экономики и науч.-техн. информ. угол. пром-сти).

Сериальные издания

Нехорошева, Л. Н. Инновационные системы современной экономики / Л. И. Нехорошева, Н. И. Богдан. — Минск : Белорус. гос. экон. ун-т, 2003. — 209 с. — (Серия Экономика ; вып. 9).

Препринт

Кононов, Д. Ю. Методические подходы к согласованию интересов производителей и потребителей энергии при разработке тарифной политики / Д. Ю. Кононов, Ю. Д. Кононов. — Иркутск, 1999. — 42 с. — (Препринт / ИСЭМ СО РАН ; № 7).

Суржиков, С. Т. Разреженный гиперзвуковой поток с тлеющим разрядом в криволинейном канале / С. Т. Суржиков. — М. : Ин-т проблем механики РАН, 2008. — 43 с. : ил. — (Препринт /Ин-т проблем механики Рос. акад. наук ; № 858)

Депонированные научные работы

Охрана и поддержание примыкающих к лавам выработок на шахтах ПО «Донбассантрацит» / Н. К. Клишин, А. В. Тоцкий, А. П. Войнов, М. А. Соколов ; Донбас. горно-металлург. ин-т. — Алчевск, 1996. — 9 с. : ил. — Деп. в ГНТБ 26.11.1996 № 2297–Ук 96.

Разумовский, В. А. Управление маркетинговыми исследованиями в регионе / В. А. Разумовский, Д. А. Андреев ; Ин-т экономики. — М., 2002. — 210 с. : схемы. — Деп. в ИНИОН Рос. Акад. наук 15.02.02, № 139876.

Отчет о НИР

Исследование дробления камня искровым разрядом в воде, разработка и внедрение на Кальчикском карьеро-управлении опытно-промышленной установки по производству щебня для изготовления напорных железобетонных труб : 179/67 : отчет о НИР (промежут.) / КГМИ, науч. рук. Н. И. Фоменко ; исполн.: В. С. Песоцкий,

А. К. Рекунов, Отраслевая лаборатория искрового разряда. — Коммунарск, 1967. — 212 с. : ил. + прил.

Исследование и обоснование закономерностей сдвижения толщи горных пород схем отработки свиты пластов : отчет о НИР (заключ.) : 144–ДБ / Донбас. гос. техн. ун-т ; рук. В. Г. Ларченко ; исполн.: С. Г. Радов [и др.]. — Алчевск, 2004. — 76 с. — № ГР 85674254309. — Инв. № 5409909.

Составление списков литературы

Есть такие способы группировки в списках литературы:

а) алфавитный;

б) систематический;

в) хронологический;

г) нумерованный;

д) по разделам работы.

Автор выбирает способы группировки литературы, учитывая особенности своей работы. Нельзя смешивать различные методы группировки.

Наиболее распространенные способы:

Нумерационный — материал расположен в порядке цитирования и упоминания литературы в тексте;

Алфавитный — в алфавите фамилий авторов и названий работ. Работы одного автора расположены по алфавиту названий или в хронологии написания. Алфавитные ряды расположены в алфавите:

а) языка описания, если библиографические описания составлены на одном языке;

б) сводного кириллического, если описания на двух и более языках с кириллической графикой (русский, украинский, болгарский и др.);

в) иностранная литература расположена в латинском алфавите.

Нумерация непрерывна. Список по кириллице отделить от списка по латинскому алфавиту интервалом.

Ссылки

При написании диссертации, курсовой или дипломной работы в тексте в ссылке на издание, включенного в список литературы, необходимо в квадратных скобках указать номер, которым это название значится в списке. Например:

а) ссылки на одно издание [18];

б) ссылки на несколько изданий [12; 20; 25];

в) ссылки на многотомное издание [25; Т. 2];

г) ссылка на конкретную страницу издания [32; с. 11].

Если список нумеруется, в ссылке проставляют первые слова библиографического описания и год издания:

[Петров В. Д., 2002]

[Аминокислоты и белки, 2015]

Место ссылки в тексте:

а) после фамилии автора, на которого сделана ссылка, если он не цитируется;

б) после цитаты, если фамилии авторов приводят перед ней, и после фамилии автора, если оно приведено после цитаты;

в) в логически соответствующем месте, если автор, мысли которого излагаются, не упоминается и дословно не цитируется.

Г Л А В А III

ТРЕБОВАНИЯ К РУКОПИСЯМ ТЕЗИСОВ И СТАТЕЙ В СБОРНИКИ МАТЕРИАЛОВ КОНФЕРЕНЦИЙ

Каждая статья (тезисы) подаётся **отдельным файлом** «Фамилия автора.doc».

Рукопись статьи оформляется с применением редактора **MS Word** в книжной ориентации на белой бумаге формата А4 (210×297 мм) с полями: верхнее, левое и правое — 2 см; нижнее — 2,5 см. От края до верхнего колонтитула — 0 см; от края до нижнего колонтитула — 1,8 см. Страницы не нумеруются. Шрифт — Times New Roman, цвет — Авто, размер — 12 пт, интервал — одинарный, выравнивание — по ширине, абзацный отступ — 1,25 см.

Функция **«Автоматическая расстановка переносов»** должна быть **активирована**.

При использовании **разрывов** допустим **только** вариант **«на текущей странице»**.

НЕ ДОПУСКАЕТСЯ использование **стилей**.

Обязательные элементы статей (тезисов)

1. **Индекс УДК**: на первой строке, выравнивание по левому краю, без абзацного отступа, размер шрифта — 12 пт. Определить УДК самостоятельно можно с помощью классификатора https://teacode.com/online/udc. Проверить корректность расшифровки известного УДК можно здесь: http://scs.viniti.ru/udc/Default.aspx.

2. **Фамилия и инициалы автора**, разделённые неразрывным пробелом: по правому краю, размер шрифта — 12 пт, полужирный курсив.

3. **Учёная степень**, **учёное звание** (или ***студент ... курса/магистрант***), при отсутствии учёной степени и звания указывается занимаемая должность.

4. **Место работы/учёбы** (без обозначения организационно-правовой формы юридического лица: ФГБУН, ФГБОУ ВО, ПАО, АО и т. п.), **город**, **страна**: выравнивание по правому краю, через запятую курсивом.

Пункты 2–3 повторяются для каждого последующего автора под предыдущим. Если у авторов одно и то же место работы/учёбы, то эти сведения приводят один раз под информацией о последнем авторе.

5. **Название статьи/тезисов**: без абзацного отступа, выравнивание по центру, интервал до и после абзаца — 12 пт, шрифт полужирный, видоизменение — все прописные, с запретом автоматического переноса слов в абзаце. **НЕ ДОПУСКАЕТСЯ** набор всего названия заглавными буквами (Caps Lock).

6. **Краткая аннотация** на языке публикации (**для статьи!**): с абзаца, размер шрифта — 11 пт, курсив. В аннотации сжато излагается формулировка задачи, которая решена в статье, и приводятся полученные основные результаты. **НЕ ДОПУСКАЕТСЯ** внедрение в текст аннотации объектов (формул, рисунков и т. д.).

7. **Ключевые слова** (**для статьи!**) — *3–8 слов и/или коротких словосочетаний на языке публикации, общий объём символов не должен превышать 500 знаков (с пробелами)*: размер шрифта — 11 пт, курсив, интервал после абзаца — «Авто». Фраза «*Ключевые слова:*» выделяется полужирным начертанием.

8. **Текст статьи/тезисов**.

9. **Финансирование** (при наличии): с абзаца, размер шрифта — 11 пт, курсив; слово «Финансирование:» выделяется полужирным начертанием.

10. **Перечень затекстовых библиографических ссылок.**

Вначале помещают заголовок «**Список источников**»: выравнивание по центру, интервал до и после абзаца — 12 пт, полужирный шрифт размером 11 пт.

В перечень затекстовых библиографических ссылок включаются записи только на ресурсы, которые упомянуты или цитируются в основном тексте статьи/тезисов.

Библиографическую запись для перечня затекстовых библиографических ссылок составляют по **ГОСТ Р 7.0.5-2008 «Библиографическая ссылка. Общие требования и правила составления»**.

Источники **на иностранных языках** оформляются по тем же правилам, что и русскоязычные.

Список источников формируется **в порядке упоминания** в тексте: с абзаца, размер шрифта — 11 пт, запрет автоматического переноса слов в абзаце.

На каждый источник **обязательно** должна быть **ссылка в тексте** рукописи (например: [1], [1, 2], [1–3]) и указан DOI (при наличии).

11. **Информация на английском языке** (**для статьи!**) (размер шрифта — 11 пт):

– **учёная степень**, **фамилия**, **инициалы**: без абзацного отступа, полужирным начертанием; в круглых скобках курсивом через запятую — **место работы/учёбы**, **город**, **страна**;

– **название статьи**: без абзацного отступа, заглавными буквами, полужирным начертанием;

– **аннотация**: с абзаца, курсивом;

– **ключевые слова**: с абзаца, курсивом; слово «***Keywords:***» выделяется полужирным начертанием.

ОФОРМЛЕНИЕ ТЕКСТА СТАТЕЙ (ТЕЗИСОВ)

Текст набирают с соблюдением **следующих правил**:

– все слова внутри абзаца разделяют только одним пробелом;

– после инициалов (перед фамилией), перед сокращениями и между ними, между числовым значением и единицей измерения ставят неразрывный пробел (Shift + Ctrl + пробел). Пример: 1998°год, т.°д., т.°е., А.°С.°Пушкин, 100°%, 5°см (здесь и далее «°» — обозначение неразрывного пробела при отображении непечатаемых символов (при активированной кнопке ¶)).

При наборе различают:

– *длинное тире* (—) (Ctrl + Alt + минус, Alt + 0151) — это знак препинания, <u>до и после тире ставятся пробелы</u>. Тире не должно быть первым знаком в строке, за исключением прямой речи. Пример: «Аудит — это...»;

– *короткое тире* (–) (Ctrl + минус, Alt + 0150) — используется в качестве знака «минус» и для написания интервала числовых значений. <u>Пробелы до и после короткого тире не ставятся</u>. Пример: 10–15= –5, в 50–60-е°гг.;

– *дефис* (-) — это самая короткая чёрточка, всегда стоит внутри слова. <u>Не отбивается пробелами</u>. Пример: кое-что, 5-литровый, изд-во.

Кавычки бывают двух начертаний:

– *кавычки-ёлочки* (« »): левая ёлочка « (Alt + 0171); правая ёлочка » (Alt + 0187). Например: компания «Самсунг Электроникс». Названия, написанные латиницей, в кавычки не заключаются (например: компания Samsung Electronics);

– *кавычки-лапки* („ “) используются только внутри кавычек-ёлочек: левая «лапка» „ (Alt + 0132); правая «лапка» “ (Alt + 0147). Например: ООО «Компания „Металлинвест“».

НЕ ДОПУСКАЕТСЯ:

– два и более пробела в тексте между словами (нельзя выравнивать ширину строки пробелами между словами!);

– устанавливать абзацные отступы при помощи табуляции и пробелов;

– автонумерация (нумерованные и маркированные списки) в главах и абзацах (всё следует набирать вручную). Пример: «*1.°Текст.*», «*1)°текст;*», «*а)°текст;*», «*–°текст;*»;

– «ручные» и принудительные переносы;

– использование элементов «Надпись».

Рисунки

Рисунки вставляются в текст единым объектом и могут быть представлены:

– *растровыми форматами* — jpg, png, gif, tiff, bmp и им подобными (разрешение не менее 300 dpi);

– *векторными форматами* — emf, wmf (графики, диаграммы).

Рисунки, выполненные в посторонних программах (Corel, CAD и др.), переводятся в один из описанных выше форматов. **НЕ ДОПУСКАЕТСЯ:** представление рисунков в виде ***схем Word*** или ***набранного текста*** с добавлением всевозможных графических элементов, наложенных сверху; использование ***сканированных*** иллюстраций.

Рисунки должны быть чёткими, все надписи, обозначения и символы на них — хорошо читаемы. ***Цветные*** иллюстрации ***не должны терять информативность*** при чёрно-белой печати.

Графический материал следует располагать непосредственно после текста, в котором он упоминается впервые, или на следующей странице. **При этом нельзя разрывать предложение или абзац!**

Рисунок выравнивается по центру и располагается в самом верху или низу страницы; интервал перед ним — 12 пт, положение (обтекание) рисунка — «в тексте».

Пояснительные данные под иллюстрацией (**подрисуночный текст**): интервал перед абзацем — 6 пт, выравнивание по центру, без абзацного отступа, размер шрифта — 10 пт, запрет автоматического переноса слов в абзаце, после каждой расшифровки условного обозначения — точка с запятой, в конце точка не ставится.

Под каждым рисунком (подрисуночным текстом) располагается его **название** в формате «Рисунок # — Название»: интервал перед абзацем и после — «Авто», выравнивание по центру, без абзацного отступа, размер шрифта — 11 пт, запрет автоматического переноса слов в абзаце, в конце точка не ставится. Если рисунок в статье один, то он не нумеруется. **НЕ ДОПУСКАЕТСЯ** использование элемента «Надпись» в качестве названия рисунка.

Каждый рисунок **обязательно** должен быть **упомянут** в тексте статьи (иметь ссылку). Слово «рисунок» при этом пишется полностью (например: «… на рисунке 2 …») или сокращённо в скобках (например: «… схема инвертора (рис. 2) …».

Статья (тезисы) не должна заканчиваться рисунком!

Формулы

Абзац, содержащий формулы, должен иметь следующие параметры: выравнивание по левому краю, без абзацного отступа, интервал перед абзацем и после — 6 пт, позиции табуляции — 8,5 см по центру (для расположения формулы) и 17 см по правому краю (для расположения номера формулы).

Формулы целиком выполняются **только** с помощью редактора формул **MathType** или **Microsoft Equation** математическим стилем, обычное начертание шрифта (нормальный), со следующими размерами:

Full (обычный)..... 12 pt

Subscript/Superscript (крупный индекс) ..... 9 pt

Sub-Subscript/Superscript (мелкий индекс)..... 7 pt
Symbol (крупный символ) ..... 14 pt
Sub-Symbol (мелкий символ) ..... 12 pt
Формат ..... по центру
Междустрочный интервал..... 200 %

Переменные, включая индексы, набранные латинскими или русскими буквами, греческие буквы набираются курсивом; цифры, логарифмы, тригонометрические функции, а также химические формулы — прямым шрифтом.

При расшифровке и упоминании в тексте статьи отдельных элементов формул **не следует** набирать их в формульном редакторе (кроме случаев, когда набор иным способом невозможен): латинские буквы вставляются с клавиатуры, буквы греческого алфавита и некоторые математические символы — из меню «Вставка → Символы».

НЕ ДОПУСКАЕТСЯ: масштабирование формул, внедрение порядкового номера в тело формулы, размещение формулы с номером в табличном формате, набор формул посредством вкладки «Работа с формулами» в версиях Word 2007 и выше (встраиваемые формулы).

Таблицы

Все таблицы располагаются после упоминания в тексте и должны иметь нумерационный заголовок и название в формате «Таблица°#°— °Название»: выравнивание по левому краю, без абзацного отступа, интервал перед абзацем — 12 пт, интервал после абзаца — 6 пт, размер шрифта — 12 пт, с запретом автоматического переноса слов в абзаце. Если название таблицы переходит на следующую строку, то её размещают под текстом названия таблицы:

Таблица°1 — Финансовые результаты деятельности предприятий металлургической отрасли промышленности в тыс. ден. ед.

Предприятие	Валовая прибыль			Финансовый результат			Чистый доход		
	2015	2016	2017	2015	2016	2017	2015	2016	2017

Таблица выравнивается по центру, в книжной ориентации. Текст в таблице оформляется размером шрифта 11 пт, без абзацного отступа, с запретом автоматического переноса слов в абзаце.

Если таблица выходит за пределы страницы, её делят на части и размещают одну под другой, рядом или переносят на следующую страницу и пишут «Продолжение таблицы°#». При этом в каждой части повторяют её «шапку» (полностью или только нумерацию столбцов).

Примечания (при наличии) располагаются под таблицей с указанием курсивом слова «*Примечание(-я):*» или связываются с тестом таблицы с помощью надстрочных цифровых обозначений [1, 2, ...] или *: интервал перед абзацем — 6 пт, абзацный отступ — 0,5 см, размер шрифта — 10 пт.

После таблицы или примечаний к ней отступается один интервал.

НЕ ДОПУСКАЕТСЯ: расположение таблицы в альбомной ориентации, заливка ячеек таблицы цветом.

Каждая таблица **обязательно** должна быть **упомянута** в тексте статьи (иметь ссылку). Слово «таблица» при этом пишется полностью (например: «… в таблице 4 …») или сокращённо в скобках (например: «… получены экспериментальные данные (табл. 4).».

Статья (тезисы) не должна заканчиваться таблицей!

ОБРАЗЕЦ ОФОРМЛЕНИЯ СТАТЬИ (ТЕЗИСОВ)
В СБОРНИК МАТЕРИАЛОВ КОНФЕРЕНЦИИ
(серым цветом выделены структурные элементы, необходимые только для статьи)

УДК 338.2

Андреева А. А.
к.т.н., доц.,
Васильева В. В.
студентка 4-го курса
Донбасский государственный технический университет, г. Алчевск, Россия,
Николаев Н. Н.
главный инженер
Южный горно-металлургический комплекс, г. Алчевск, Россия

СОВЕРШЕНСТВОВАНИЕ ТЕХНОЛОГИИ ТЕРМИЧЕСКОЙ ОБРАБОТКИ МАССИВНЫХ ВАЛКОВ

Работа посвящена разработке технологии термической обработки массивных валков в газовых камерных печах с выдвижным подом. Установлена неравномерность прогрева валков, вызвавшая повышение неоднородности в уровне их свойств. В работе предложены реконструкция горелок в печи и корректирование режима термической обработки.

Ключевые слова: *валок, газовая термическая печь с выдвижным подом, равномерность прогрева, свойства, термическая обработка.*

Своевременное применение инструментов предотвращения кризисных ситуаций и ликвидации их последствий — условие достижения долгосрочной устойчивости и эффективности бизнес операций. Исследования, направленные на разработку такого инструментария, встречают объективные трудности, обусловленные сложностью и многогранностью кризиса как явления в функционировании предприятия [1–3].

Для проведения процессов углекислотной газификации образующегося при пиролизе твердого углеродсодержащего остатка использовалась экспериментальная установка (рис. 1).

Перед поступлением в реакционную зону газифицирующий агент, проходя через подогреватель *4*, подогревался до 100 ºС. Образующийся газ направлялся через барабанный счетчик *8* для определения количества и газоанализатор *10*, для контроля состава образующегося газа.

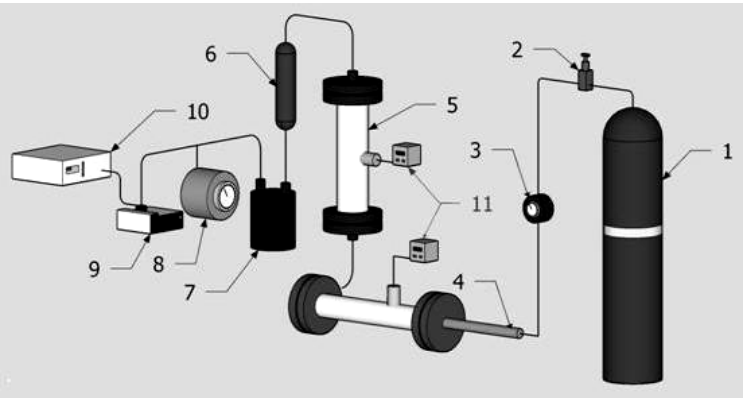

1 — баллон с CO_2; 2 — вентиль; 3 — расходомер; 4 — подогреватель CO_2; 5 — реактор; 6 — теплообменник; 7 — сепаратор-отделитель; 8 — барабанный счётчик; 9 — перистальтический насос; 10 — газоанализатор; 11 — терморегулятор

Рисунок 1 — Схема экспериментальной установки

Основным способом охраны магистральных подготавливающих выработок на шахтах Донбасса является охрана угольными целиками больших размеров. Данный способ характеризуется простотой осуществления. Ширина угольных целиков зависит от горно-геологических условий и может превышать 100–150 м, что приводит к существенным потерям полезного ископаемого. Одним из способов снижения потерь угля является применение разгрузочных полос. Сущность данного способа заключается в извлечении угля в боках выработки (создание разгрузочной полосы) с последующим возведением деревянных костров (рис. 2, *а*) либо бутовой полосы (рис. 2, *б*). При этом зона опорного давления отдаляется от охраняемой выработки, тем самым повышая ее устойчивость.

Группировка осуществляется по трем категориям объектов (А, В, С). При этом категория А охватывает незначительное количество объектов с высоким уровнем влияния на результативный показатель контролируемого категория В — среднее количество объектов со средним уровнем воздействия, а категория С — значительное количество объектов (статей расходов или объектов калькулирования себестоимости) с незначительным влиянием на эффективность хозяйствования. Так, главный смысл исследования при АВС-анализе заключается в том, что максимальная рентабельность и максимальный прирост рыночной стоимости предприятия достигается в несколько этапов. Внедрение данного метода может осуществляться в несколько этапов (табл. 1).

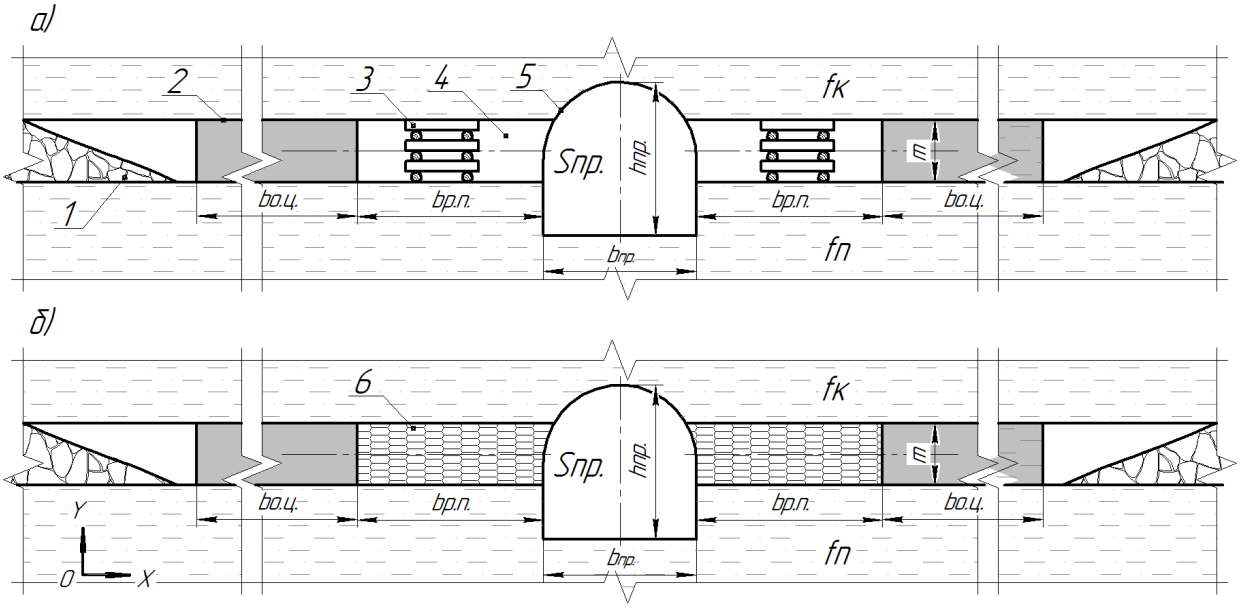

1 — выработанное пространство; 2 — охранный целик; 3 — деревянный костер; 4 — разгрузочная полоса; 5 — магистральная выработка; 6 — бутовая полоса

Рисунок 2 — Схемы охраны магистральных выработок угольными целиками с применением в разгрузочных полосах: а — деревянных костров; б — бутовых полос

Таблица 1 — Характеристика этапов управления затратами предприятия на основе АВС-метода [6]

Этап	Цель	Задачи
Подготовительный	Формирование информационного и организационного обеспечения проведения анализа затрат	Определение ответственных лиц и исполнителей. Разработка плана и программы проведения аналитических исследований. Определение цели, задач и соответсвующих объектов функционально-стоимостного анализа. Формирование информационной базы и каналов обмена информацией для проведения исследований.

Продолжение таблицы 1

Этап	Цель	Задачи
Конструктивный	Принятие решения по оптимизации затрат	Поиск направлений и разработка вариантов усовершенствования функциональной структуры формирования себестоимости. Оценка потребности в дополнительных затратах на финансирование мероприятий по оптимизации себестоимости. Сравнительная оценка социально-экономической эффективности разработанных альтернатив управленческих решений. Готовое изделие.
Завершающий	Обеспечение оптимизации затрат на основе принятого решения	Разработка календарного плана внедрения результатов анализа и принятого варианта оптимизационных мероприятий. Внедрение результатов анализа на основе АВС-метода.

Планируя работу обучающихся над ситуативными заданиями, определяем такие этапы:

– подготовительный (деятельность осуществляется в такой последовательности: осмысление ситуации, консультация специалистов-практиков, составление плана, сбор фактического материала, поиск аргументов для основной части выступления);

– упражнение (реализация определенного приема для логического и эмоционального воздействия на слушателей, аудио- или видеозапись для работы с голосом, использование невербальных средств);

– выступление (обращается внимание на смысловое наполнение, выбор лучшего выражения из нескольких возможных, оригинальность, целесообразность речи, введение уместных элементов дискурсивной риторики, произношение, подчеркивание слов, интонирование, мимику, жесты и т. п.);

– обсуждение выступления слушателями (исправление ошибок: нарушения норм произношения, отбора слова, грамматической формы, синтаксических конструкций; вопросы слушателей);

– подведение итогов, оценивание (критические замечания слушателей, слово автору для «защиты», дополнений, опровержений, благодарности).

Одним из основных моментов является минимизация коммуникационных барьеров в системе управления персоналом при передаче информации между структурными подразделениями, что приводит к несвоевременному заполнению вакансии квалифицированными кадрами и, как следствие, к неукомплектованности штата предприятия. От грамотно построенной системы управления персоналом в организации зависит эффективность работников [4, 5].

Для усиления взаимодействия между учеником и учителем можно использовать различные интерактивные программы [6–10]. Интерактивная деятельность — это очень широкое понятие и до сих пор изучается. Поэтому существует множество интерактивных инструментов, и они охватывают различные современные медиа-меры, например:

а) интерактивные доски;

б) образовательные программы;

в) развивающие игры;

г) виртуальная среда обучения;

д) онлайн-веб-страницы для обучения.

Рекомендуемые в таблице 2 углы, вычисленные по арифметической прогрессии, косвенно учитывают прочность, слоистость толщи пород и глубину очистных работ, ограничивают прямолинейное увеличение длин полумульд на больших глубинах; форма зоны сдвижения очистной выработки в каменноугольных отложениях в главных сечениях мульды близка к эллипсоиду при наличии плоского дна, а определенные по приведенной методике параметры максимальных оседаний и деформаций земной поверхности в полумульде по простиранию пласта близки к результатам натурных наблюдений.

Таблица 2 — Граничные углы, углы полных сдвижений и угол максимального оседания

Марка угля	Граничные углы			Угол максимального оседания Θ
	β_0	γ_0	δ_0	
А	$\frac{75^\circ - 0,8\alpha + H_Г \cdot K_У \geq 25^\circ}{70^\circ - 0,8\alpha + H_Г \cdot K'_У \geq 25^\circ}$	$\frac{75^\circ + 0,2\alpha + H_Г \cdot K_У}{70^\circ + 0,2\alpha + H_Г \cdot K'_У}$	$\frac{75^\circ + H_Г \cdot K_У}{70^\circ + H_Г \cdot K'_У}$	$\frac{90^\circ - 0,8\alpha + H_Г \cdot K_У}{90^\circ - 0,8\alpha + H_Г \cdot K'_У}$
остальные марки	$\frac{72^\circ - 0,8\alpha + H_Г \cdot K'_У \geq 25^\circ}{70^\circ - 0,8\alpha + H_Г \cdot K'_У \geq 25^\circ}$	$\frac{72^\circ + H_Г \cdot K'_У}{70^\circ + H_Г \cdot K'_У}$	$\frac{72^\circ + H_Г \cdot K'_У}{70^\circ + H_Г \cdot K'_У}$	$\frac{90^\circ - 0,8\alpha + H_Г \cdot K'_У}{90^\circ - 0,8\alpha + H_Г \cdot K'_У}$
	Углы полных сдвижений			
	у нижней границы ψ_1	у верхней границы ψ_2	по простиранию ψ_3	
А	$55^\circ + H_Г \cdot K_У$	$55^\circ + 0,3\alpha + H_Г \cdot K_У$	$55^\circ + H_Г \cdot K_У$	
остальные марки	$55^\circ + H_Г \cdot K'_У$	$55^\circ + 0,3\alpha + H_Г \cdot K'_У$	$55^\circ + H_Г \cdot K'_У$	

Примечания:
1) в числителе приведены выражения для неподработанной толщи, в знаменателе — для подработанной;
2) $K_У$ — коэффициент увеличения улов с возрастанием глубины (при $H > 600$ м.

Для расчета степени инвестиционного риска (R) предлагаются следующие формулы:

$$R = R^* + (1 - R^*) \cdot F; \quad (1)$$

$$R^* = з\sqrt{\frac{q}{Q} \cdot \frac{У}{У + П} \cdot P_У}; \quad (2)$$

$$F = \frac{T}{T + A}, \quad (3)$$

где R^* — степень риска без учета фактора времени;

F — функция, учитывающая повышение степени риска при удалении сроков получения результата;

A — коэффициент, учитывающий стабильность экономического положения страны (А ≈ 2 для условий нестабильности; А ≈ 10 для обычных условий и А ≈ 20 для стран с наиболее устойчивой экономикой).

Использование выполненных разработок на действующих промышленных предприятиях может быть рекомендовано для планирования мероприятий по повышению их конкурентоспособности в будущем, т. е., для разработки тактических стратегических планов. Также они могут быть использованы как составная часть единого комплекса учета, анализа, прогнозирования и планирования основных направлений деятельности предприятия.

Финансирование: *работа выполнена при финансовой поддержке Минобрнауки РФ в соответствии с дополнительным соглашением о предоставлении субсидии из Федерального бюджета на финансовое обеспечение выполнения государственного задания на оказание государственных услуг (внутренний номер 075-ГЗ/Х4141/687/3).*

Список источников

1. High-wear-resistant cast iron for rolls of hot rolling / N. A. Budagyants [et al.] // Proceedings of III international symposium on tribo-fatigue. Beijing : Hunan University Press, 2000. P. 236–239.

2. Бивол Г. Ю., Головастов С. В., Голуб В. В. Формирование пересжатой волны детонации в потоке метано-кислородных смесей в канале переменного сечения // Теплофизика высоких температур. 2017. Т. 55. Вып. 4. С. 576–581. DOI: 10.7868/S0040364417030036

3. Способ нанесения гарнисажа на футеровку конвертера : пат. 2632738 Российская Федерация. № 2109072 ; заявл. 10.05.16 ; опубл. 09.10.17, Бюл. 28. 7 с.

4. Устройство для очистки плоских поверхностей : а. с. 1602443 СССР. № 4426962/31-12 ; заявл. 17.05.88 ; опубл. 30.10.1990, Бюл. 40. 3 с.

5. ГОСТ Р 7.0.7-2021. Статьи в журналах и сборниках. Издательское оформление. М. : Стандартинформ, 2021. 22 с. (Система стандартов по информ., библ. и изд. делу).

6. Стратегия развития предприятия: виды, этапы разработки, оценка [Электронный ресурс] // Деловая среда : [сайт]. [2023]. URL: https://dasreda.ru/media/for-managers/strategiya-razvitiya-predpriyaiya/ (дата обращения: 15.04.2023).

7. Рассказов И. А. Монографическое исследование понятия «угроза экономической безопасности предприятия» // Молодой ученый. 2020. № 48 (338). С. 544–548. URL: https://moluch.ru/archive/338/75686/.

8. РД 12.25.001. Порядок организации капитального ремонта оборудования. Оценка и контроль качества продукции ремонтного производства. М. : Министерство угольной промышленности СССР, 1989. 22 с.

9. О бухгалтерском учете : федер. закон от 06 декабря 2011 г. № 402-ФЗ : принят Гос. Думой 22 ноября 2011 г. : одобрен Советом Федерации 29 ноября 2011 г. URL: http://www.kremlin.ru/acts/bank/34440.

PhD in Engineering Andreeva A. A., **4th year student Vasilyeva V. V.** *(Donbass State Technical University, Alchevsk, LPR, Russia)*, **Chief Engineer Nikolaev N. N.** *(Southern Mining and Metallurgical Complex, Alchevsk, LPR, Russia)*

IMPROVEMENT OF HEAT TREATMENT TECHNOLOGY OF MASSIVE ROLLS

The paper focuses on the development of heat treatment of massive rolls in gas chamber bogie-hearth furnaces. The non-uniformity of roll heating was determined, which caused increasing of inhomogeneity in the level of their properties. The paper proposes the reconstruction of flares in the furnace and the adjustment of the heat treatment mode.

Keywords: *roll, gas-fired bogie-hearth furnace, uniformity of heating, properties, heat treatment.*

ПРИМЕРЫ ОФОРМЛЕНИЯ ЗАТЕКСТОВЫХ БИБЛИОГРАФИЧЕСКИХ ССЫЛОК ПО ГОСТ Р 7.0.5-2008 «БИБЛИОГРАФИЧЕСКАЯ ССЫЛКА. ОБЩИЕ ТРЕБОВАНИЯ И ПРАВИЛА СОСТАВЛЕНИЯ»

Книга:

– один, два или три автора:

Марпл С. Л. Цифровой спектральный анализ и его приложения. М. : Мир, 1990. 584 с.

Spears R. A. Dictonary of american slang and colloquial expressions. Special ed. London : Oxford-Press, 1991. 528 p.

Жилкин В. П., Доронин Д. Н. Производство агломерата, оборудование, автоматизация. Екатеринбург : Уральский центр ПР и рекламы, 2004. 292 с.

Ожегов С. И., Шведова Н. Ю. Толковый словарь русского языка: 80 000 слов и фразеологических выражений. 4-е изд., доп. М. : Азбуковник, 1999. 938 с.

Левченко Э. П., Зинченко А. М., Левченко О. А. Основы синтеза инновационных технологических процессов, механических устройств и систем (опыт 30-летней изобретательской деятельности) : монография. Алчевск : ГОУ ВПО ЛНР «ДонГТУ», 2018. 353 с.

– четыре автора:

Диагностика технического состояния жилых зданий : монография / Н. П. Куркин, М. С. Розенфельд, А. Г. Неверов, М. Н. Волошко ; под ред. Н. П. Куркина. Луганск : Янтарь, 2012. 368 с.

– пять и больше авторов:

Системы вентиляции: моделирование, оптимизация / Я. А. Гусенцова [и др.]. Луганск : ВНУ им. В. Даля, 2005. 206 с.

– под заглавием (под редакцией, составителем):

Большой экономический словарь / под ред. А. Н. Азрилияна. 2-е изд., перераб. и доп. М. : Институт новой экономики, 1997. 856 с.

Внешнеэкономическая деятельность в цепях поставок : учебно-методическое пособие / Новосиб. гос. аграр. ун-т, Эконом. фак.; сост. О. А. Наконечная. Новосибирск, 2019. 91 с.

Переводное издание:

Клиническая психология : пер. с нем. / под ред. М. Перре, У. Бауманна. 2-е междунар. изд. М. и др. : Питер, 2007. 1312 с.

Линч К. Совершенная форма в градостроительстве / пер. с англ. В. Л. Глазычева ; под ред. А. В. Иконникова. М. : Стройиздат, 1986. 264 с.

Отдельный том многотомного издания:

– под общим заголовком:

Пальцев М. А., Аничков М. Н. Патологическая анатомия: в 2 т. М. : Медицина, 2001. Т. 2, ч. 1. 736 с.

– под общим заглавием:

Внутренние болезни : учебник / под ред. Н. А. Мухина, В. С. Моисеева, А. И. Мартынова. 2-е изд., испр. и доп. М. : ГЭОТАР-Медиа, 2008. Т. 1. 368 с.

– под собственным заглавием:

Методы классической и современной теории автоматического управления : учебник: в 5 т. / под ред. К. А. Пупкова, Н. Д. Егупова. 2-е изд., перераб. и доп. М. : Изд-во МГТУ им. Н. Э. Баумана, 2004. Т. 1 : Математические модели, динамические характеристики и анализ систем автоматического управления. 656 с.

Фотометрия и радиометрия оптического излучения. М. : Наука, 2002. Кн. 5 : Измерения оптических свойств веществ и материалов, ч. 2 : Колориметрия. Рефрактометрия. Поляриметрия. Оптическая спектрометрия в аналитике / В. С. Иванов [и др.]. 305 с.

Раздел, глава из книги, сборника:

Грушевицкая Т. Г. Культурология в системе гуманитарных наук // Культурология : учеб. пособие / Т. Г. Грушевицкая, А. П. Садохин. М. : ЮНИТИ-ДАНА, 2007. Разд. 1, гл. 2. С. 15–37.

Макушин В. Д., Волокитина Е. А. Причины неудач и осложнений при выполнении опорных остеотомий с применением аппарата Илизарова // Лечение врожденного вывиха бедра у взрослых / под ред. В. И. Шевцова, В. Д. Макушина. Курган, 2004. Гл. 8. С. 372–402.

Столяров Ю. Н. Онтологическая сущность информации // Сущность информации. М., 2000. Гл. 2, § 1. С. 43–57.

Горный факультет. Кафедра геологии и геодезии // Донбас. гор.-металлург. ин-т / авт.-сост. А. А. Ямковой. Алчевск : ДГМИ, 1997. Гл. : Факультеты и кафедры ДГМИ. С. 21–23.

Белоус Н. М. Храня теплую память о прошлом // Великая Отечественная война 1941–1945 гг. в истории моей семьи : сборник статей / под общ. ред. Р. В. Новожеева. Брянск : Изд-во БГАУ, 2015. С. 4–5.

Методические указания:

Бойко Е. Н., Кузьмичева В. П., Петухова Е. А. Электролиз водных растворов электролитов : метод. указ. Великий Новгород : НовГУ, 2006. 14 с.

Методические указания к выполнению практической работы «Расчет приведенных затрат на освещение» по курсу «Охрана труда и безопасность в чрезвычайных ситуациях» (для студентов всех специальностей очной и заочной форм обучения) / сост. : О. А. Коваленко, О. В. Князьков, Е. В. Князькова, В. Ф. Пунтус. Алчевск : ГОУ ВПО ЛНР «ДонГТУ», 2019. 28 с.

Статья в журнале, сборнике:

– один, два или три автора:

Байрамова А. Ф. Идеальный социализм в Швеции // Юридические науки, правовое государство и современное законодательство : сборник статей XIV междунар. науч.-практ. конф., Пенза, 25 февраля 2021 года. Пенза : Наука и Просвещение (ИП Гуляев Г. Ю.), 2021. С. 12–14.

Максимов Ф. А. Оценка работы боковой поверхности ствола винтовой металлической сваи в глинистом грунте // Вестник ЮУрГУ. Сер. : Строительство и архитектура. 2017. Т. 17. № 3. С. 5–11.

Kharlamov, Y. A. Gaseous pulse detonation spraying: current status, challenges, and future perspective / Y. A. Kharlamov // Intern. Thermal Spray Conference & Exposition ITSC : conference proceedings (Maastricht, The Netherlands, June 2–4, 2008). DVS — German Welding Society, 2008. P. 159–166.

Медведев В. Н., Азбель М. Д. Концепция развития мониторинга содержания метана в шахтной атмосфере // Способы и средства создания безопасных и здоровых условий труда в угольных шахтах :

сборник научных трудов МакНИИ. Макеевка : Донбасс, 2017. № 1 (36). С. 5–16.

Федотов О. В., Куберский С. В., Завгородний С. Р. Исследование параметров электромагнитного перемешивания на физической модели промежуточного ковша МНЛЗ // Актуальные проблемы металлургии чугуна и стали : сб. тезисов докл. науч.-прак. конф. (г. Алчевск, 20 мая 2020 г.) / под общ. ред. С. В. Куберского. Алчевск : ГОУ ВПО ЛНР «ДонГТУ», 2020. С. 16–19.

– четыре автора:

Развитие теории и технологии прокатки круглых профилей / С. А. Снитко, Н. П. Денищенко, А. В. Яковченко, П. Н Денищенко // Сборник научных трудов ДонГТИ. 2021. Вып. 25 (68). С. 32–45.

Pulse detonation propulsion: challenges, current status, and future perspective / G. D. Roy, S. M. Frolov, A. A. Borisov, D. W. Netzer // Progress in Energy and Combustion Science. 2004. Vol. 30. Iss. 6. P. 545–672.

– пять и больше авторов:

Пути достижения стойкости футеровки конвертеров более 5000 плавок / В. Ф. Дьяченко [и др.] // Сталь. 2007. № 2. С. 51–53.

High-wear-resistant cast iron for rolls of hot rolling / N. A. Budagyants [et al.] // Proceedings of III international symposium on tribo-fatigue. Beijing : Hunan University Press, 2000. P. 236–239.

Статья в газете:

Воинов В. Е. Верховная власть // Парламент. газ. 2006. 21 дек. С. 2.

Силуанов А. Деньги в одни руки: глава Минфина объяснил, зачем в России создается единая система сбора платежей // Российская газета. 2016. 21 янв. № 10. С. 1, 2.

Диссертация, автореферат диссертации:

Саинов М. П. Напряженно-деформированное состояние грунтовых плотин с противофильтрационными устройствами из материалов на основе цемента : дис. ... д-ра техн. наук. М. : [б. и.], 2020. 508 с. : ил.

Подобенко Т. Н. Напряженно-деформированное состояние железобетонных изгибаемых элементов при кратковременных повторных нагружениях : автореф. дис. … канд. техн. наук. К. : НИИСК, 1991. 17 с.

Нормативно-технические документы:

ГОСТ 31937-2011. Здания и сооружения. Правила обследования и мониторинга технического состояния. М. : Стандартинформ, 2014. 60 с.

ГОСТ Р 7.0.7-2021. Статьи в журналах и сборниках. Издательское оформление. М. : Стандартинформ, 2021. 22 с. (Система стандартов по информ., библ. и изд. делу).

СО 34.35.311-2004. Стандарт организации. Методические указания по определению электромагнитных обстановки и совместимости на электрических станциях и подстанциях. М. : МЭИ, 2004. 74 с.

ДНАОТ 1.1.30-6.09.93. Руководство по проектированию вентиляции угольных шахт. К. : Основа, 1994. 312 с.

СНиП 3.02.03-84. Подземные горные выработки. М. : ЦИТИ Госстрой СССР, 1985. 15 с.

ЕНиР Е20-2. Единые нормы и расценки на строительные, монтажные и ремонтно-строительные работы. Сборник Е20 : Ремонтно-строительные работы. Выпуск 2 : Автомобильные дороги и искусственные сооружения. М. : ГУП ЦПП, 2000. 63 с.

СанПиН 2.2.4.1191-03. Электромагнитные поля в производственных условиях : издание официальное. СПб. : Деан, 2003. 30 с.

СП 24.13330.2011. Свайные фундаменты. Актуализированная редакция СНиП 2.02.03-85. М. : АО «НИЦ „Строительство“», 2011. 162 с.

ПБ 07-269-98. Правила охраны сооружений и природных объектов от вредного влияния подземных горных разработок на угольных месторождениях. СПб. : Межотраслевой науч. центр ВНИМИ, 1998. 291 с.

ВСН 176-78. Ведомственные строительные нормы. Инструкция по проектированию и постройке металлических гофрированных водопропускных труб : взамен ВСН 176-71. М. : ФГУП ЦПП, 2004. 137 с.

РД 07-291-99. Инструкция о порядке ведения работ по ликвидации и консервации опасных производственных объектов, связанных с пользованием недрами // Охрана недр и геолого-маркшейдерский контроль : сборник документов. Сер. 07. М. : Научно-технический центр исследований проблем промышленной безопасности, 2009. Вып. 1. 132 с.

Типовая инструкция по эксплуатации воздушных линий электропередачи напряжением 35-800 кВ : РД 34.20.504-94. М. : НЦ ЭНАС, 2005. 196 с.

Инструкция по наблюдениям за сдвижением земной поверхности и за подрабатываемыми сооружениями на угольных и сланцевых месторождениях / Всесоюз. науч.-исслед. маркшейдерский ин-т ВНИМИ. Л. : [б. и.], 1958. 172 с.

Патент:

Способ нанесения гарнисажа на футеровку конвертера : пат. 2632738 Рос. Федерация. № 2109072 ; заявл. 10.05.16 ; опубл. 09.10.17, Бюл. 28. 7 с.

или

Манипулятор для замены погружного стакана на слябовой машине непрерывного литья заготовок : пат. 2639089 Рос. Федерация / Е. Н. Смирнов, С. П. Еронько, М. Ю. Ткачев, В. А. Скляр, А. В. Сазонов ; № 2016111482 ; заявл. 29.03.2016 ; опубл. 19.12.2017, Бюл. 35. 21 с. : ил.

Авторское свидетельство:

Устройство для очистки плоских поверхностей : а. с. 1602443 СССР. № 4426962/31-12 ; заявл. 17.05.88 ; опубл. 30.10.1990, Бюл. № 40. 3 с.

или

Щетка : а. с. 927224 СССР / Мозговой Г. И., Емец В. С., Будзило Е. Е. ; № 4186525/31-12 ; заявл. 26.01.87 ; опубл. 30.07.88, Бюл. 28. 3 с.

Свидетельство о государственной регистрации программы для ЭВМ № 2022663792 Рос. Федерация. Набор библиотек «РФК-АЦФ-АРС» реализации системы управления состоянием объекта / П. А. Безмен. № 2022662272 ; заявл. 01.07.2022 ; опубл. 20.07.2022, Бюл. 7. Реестр программ для ЭВМ. 1 с.

Официальные документы:

– закон:

О внесении изменений в Федеральный закон «Об образовании в Российской Федерации» : федер. закон от 24 июня 2023 г. № 264-ФЗ : принят Гос. Думой 20 июня 2023 г. : одобрен Советом Федерации 21 июня 2023 г. // Собрание законодательства РФ. 2023. № 26. Ст. 4672. С. 11383–11385.

– указ:

Вопросы системы и структуры федеральных органов исполнительной власти (извлечения) : указ Президента РФ от 12.05.2008 № 724 // Здравоохранение. 2008. № 7. С. 135–137.

– постановление:

Постановление Правительства РФ от 23.04.2020 г. № 566 «Об утверждении Правил возмещения кредитным и иным организациям недополученных доходов по жилищным (ипотечным) кредитам (займам), выданным гражданам Российской Федерации в 2020 году» // Собрание законодательства РФ. 2020. № 17. С. 2805.

О лицензировании образовательной деятельности : постановление Правительства Российской Федерации от 28.10.2013 № 966 // Российская газета. 2013. 31 октября. С. 21.

– приказ:

О внесении изменений в Порядок выдачи медицинскими организациями листков нетрудоспособности, утвержденный приказом Министерства здравоохранения и социального развития Российской Федерации от 1 августа 2007 г. № 514 : приказ М-ва здравоохранения и соц. развития Рос. Федерации от 27.10.2008 № 593н // Заместитель гл. врача. 2009. № 2. С. 131–132.

Об утверждении Порядка перечисления единой субвенции бюджетам субъектов Российской Федерации : приказ Министерства регионального развития Российской Федерации от 28.10.2013 № 456 // Российская газета. 2013. 27 декабря. С. 23.

– целевая программа:

Федеральная целевая программа «Уничтожение запасов химического оружия в Российской Федерации» : утв. постановлением Правительства Рос. Федерации от 21 марта 1996 г. № 305 : в ред. постановления Правительства Рос. Федерации от 24 окт. 2005 г. № 639 // Собр. законодательства Рос. Федерации. 2005. № 44. Ст. 4563. С. 12763–12793.

Отчет о НИР:

Исследование дробления камня искровым разрядом в воде, разработка и внедрение на Кальчикском карьеро-управлении опытно-промышленной установки по производству щебня для изготовления

напорных железобетонных труб : 179/67 : отчет о НИР (промежут.) / КГМИ, науч. рук. Н. И. Фоменко ; исполн. : В. С. Песоцкий, А. К. Рекунов, Отраслевая лаборатория искрового разряда. Коммунарск, 1967. 212 с. : ил. + прил.

Исследование и обоснование закономерностей сдвижения толщи горных пород схем отработки свиты пластов : отчет о НИР (заключ.) : 144–ДБ / Донбас. гос. техн. ун-т ; рук. Ларченко В. Г. ; исполн. : Радов С. Г. [и др.]. Алчевск, 2004. 76 с. № ГР 85674254309. Инв. № 5409909.

Архивный документ:

Дело об изменении Устава и штата Государственной Публичной библиотеки // РГИА. Ф. 733. Оп. 15. Ед. хр. 784. Л. 1–15.

Боднарский Б. С. Письма Б. С. Боднарского Д. Д. Шамраю, 1950-е гг. // ОР РНБ. Ф. 1105 (Д. Д. Шамрай). Ед. хр. 258. Л. 1–27.

Электронный ресурс:

1. Самостоятельный:

– электронный ресурс на носителе (CD, DVD):

Московский Кремль [Электронный ресурс] : трехмер. путеводитель. М. : Новый Диск, 2007. 1 электрон. опт. диск (CD-ROM).

– официальный сайт, универсальный или тематический портал:

Министерство науки и высшего образования РФ : [сайт]. URL: https://minobrnauki.gov.ru/.

ГАРАНТ.РУ : иформационно-правовой портал: [сайт]. URL: https://www.garant.ru/.

– из правовой системы:

О жилищных правах научных работников [Электронный ресурс] : постановление ВЦИК, СНК РСФСР от 20 авг. 1933 г. (с изм. и доп., внесенными постановлениями ВЦИК, СНК РСФСР от 1 нояб. 1934 г., от 24 июня 1938 г.). Доступ из справ.-правовой системы «КонсультантПлюс».

– статья, глава, книга на сайте, портале:

Лэтчфорд Е. У. С Белой армией в Сибири [Электронный ресурс] // Восточный фронт армии адмирала А. В. Колчака : [сайт]. [2004]. URL: http://east-front.narod.ru/memo/latchford.htm (дата обращения: 23.08.2007).

Шимко А. К. Социальная безопасность в ракурсе трансформационных изменений в России [Электронный ресурс] // КиберЛенинка : научная электронная библиотека : [сайт]. URL: https://cyberleninka.ru/article/n/sotsialnaya-bezopasnost-v-rakurse-transformatsionnyh-izmeneniy-v-rossii (дата обращения: 30.04.2023).

Требования к качеству питьевой воды. Государственные санитарные нормы и правила ГСанПиН 2.2.4-171-10 [Электронный ресурс] // Ecosoft : [сайт]. [2023]. URL: https://ecosoft.ua/blog/trebovaniya-k-kachestvu-pitevoy-vody/ (дата обращения: 20.07.2023).

– нормативный, официальный документ:

ГОСТ ISO 9000-2011. Системы менеджмента качества. Основные положения и словарь. URL: https://internet-law.ru/gosts/gost/52164/ (дата обращения: 10.02.2022).

ГН 2.1.6.3492-17. Предельно допустимые концентрации (ПДК) загрязняющих веществ в атмосферном воздухе городских и сельских поселений. URL: https://docs.cntd.ru/document/556185926 (дата обращения: 10.05.2022).

О бухгалтерском учете : федер. закон от 06 декабря 2011 г. № 402-ФЗ : принят Гос. Думой 22 ноября 2011 г. : одобрен Советом Федерации 29 ноября 2011 г. URL: http://www.kremlin.ru/acts/bank/34440 (дата обращения: 06.07.2023).

Концепция развития угольной промышленности Ростовской области на период до 2035 года : утв. Прав-вом Ростовской области от 05.07.2012 № 599 в ред. постановления от 29.07.2022 № 638. URL: https://www.donland.ru/activity/1135/ (дата обращения: 13.02.2023).

– электронный журнал, статья из журнала:

Вычислительные методы и программирование : электрон. журн. Т. 24 (2023). Вып. 3. URL: https://num-meth.ru/index.php/journal (дата обращения: 26.07.2023).

Новизна. Эксперимент. Традиции : сетевой научный журнал. 2022. Т. 8. № 3 (19). URL: https://www.nxtjournal.ru/jour/issue/viewIssue/14/13 (дата обращения: 26.07.2023).

Серебрякова Т. Ю. К вопросу об оценке эффективности внутреннего контроля потребительского общества // Современные проблемы науки и образования : сетевое издание. 2013. № 5. URL:

https://scienceeducation.ru/ru/ article/view?id=10720 (дата обращения: 19.10.2022).

2. Печатное издание в электронном виде:

– книга:

Сидоренков А. В., Сидоренкова И. И. Эффективность малых групп в организации. Социально-психологические и организационно-деятельностные аспекты : монография. Ростов н/Д : Изд-во Южного федерального университета, 2011. 256 с. URL: https://www.iprbookshop.ru/47204.html (дата обращения: 12.02.2023).

– сайт журнала (газеты):

Вестник Московского университета. Серия 17. Почвоведение : электрон. версия журн. URL: https://msu-soil-journal.ru/ (дата обращения: 17.05.2023).

– целый выпуск журнала (газеты):

AlterEconomics. 2021. Т. 18. № 3. URL: https://jet-russia.com/category/2021-3/.

Записки Горного института : научный журнал. 2023. Т. 260. № 2. URL: https://pmi.spmi.ru/index.php/pmi/issue/view/754/rus260.

Вестник Белгородского государственного технологического университета им. В. Г. Шухова. 2023. Т. 8. № 4. DOI: https://doi.org/10.34031/2071-7318-2023-8-4

Российская газета. 2023. 4 июля. № 9090 (федеральный выпуск). URL: https://rg.ru/gazeta/rg/2023/07/05.html.

– статья из журнала:

Сотников А. Л., Муховатый А. А., Орлов А. А. Классификация методов неразрушающего контроля сварных соединений из меди, полученных сваркой трением с перемешиванием // Сварка и диагностика. 2022. № 3. С. 19–24. DOI: 10.52177/2071-5234_2022_03_19

Ржавина, Ю. Б. Система внутреннего контроля: концептуальные основы // Научное обозрение. Экономические науки. 2017. № 4. С. 78–82. URL: https://science-economy.ru/ru/article/view?id=957 (дата обращения: 19.10.2022).

ПЕРЕЧЕНЬ ОСНОВНЫХ ДЕЙСТВУЮЩИХ СТАНДАРТОВ ПО ИЗДАТЕЛЬСКОМУ ДЕЛУ

ГОСТ Р 7.0.1–2003. Издания. Знак охраны авторского права. Общие требования и правила оформления.

ГОСТ Р 7.0.100–2018. Библиографическая запись. Библиографическое описание. Общие требования и правила составления.

ГОСТ Р 7.0.5–2008. Библиографическая ссылка. Общие требования и правила составления.

ГОСТ Р 7.0.3–2006. Издания. Основные элементы. Термины и определения.

ГОСТ Р 7.0.4–2020. Издания. Выходные сведения. Общие требования и правила оформления.

ГОСТ Р 7.0.7–2021. Статьи в журналах и сборниках. Издательское оформление.

ГОСТ Р 7.0.12–2011. Библиографическая запись. Сокращение слов и словосочетаний на русском языке. Общие требования и правила.

ГОСТ Р 7.0.13–2011. Карточки для каталогов и картотек, макет аннотированной карточки в издании. Общие требования и издательское оформление.

ГОСТ Р 7.0.17–2014. Система обязательного экземпляра документов. Производители, получатели, основные виды документов.

ГОСТ Р 7.0.53–2007. Издания. Международный стандартный книжный номер. Использование и издательское оформление.

ГОСТ Р 7.0.83–2013. Электронные издания. Основные виды и выходные сведения.

ГОСТ 7.0.99–2018. СИБИД. Реферат и аннотация. Общие требования.

ГОСТ 7.83–2001. Электронные издания. Основные виды и выходные сведения.

ГОСТ 7.80–2000. Библиографическая запись. Заголовок. Общие требования и правила составления.

ГОСТ 7.86–2003. Издания. Общие требования к издательской аннотации.

ГОСТ 7.89–2005. Оригиналы текстовые авторские и издательские. Общие требования.

ГОСТ 7.90–2007. Универсальная десятичная классификация. Структура, правила ведения и индексирования.

СПИСОК РЕКОМЕНДУЕМОЙ ЛИТЕРАТУРЫ

1. ГОСТ Р 7.0.60–2020. Издания. Основные виды. Термины и определения // ТЕХЭКСПЕРТ: Электронный фонд правовой и нормативно-технической документации. — URL: http://docs.cntd.ru/document/1200175699

2. ГОСТ Р 7.0.4–2020. Издания. Выходные ведения. Общие требования и правила оформления // ТЕХЭКСПЕРТ: Электронный фонд правовой и нормативно-технической документации. — URL: http://docs.cntd.ru/document/1200171532

3. ГОСТ 7.32-2017 Система стандартов по информации, библиотечному и издательскому делу. Отчет о научно-исследовательской работе. Структура и правила оформления. — URL: https://docs.cntd.ru/document/1200157208

4. ГОСТ Р 7.0.100-2018 Система стандартов по информации, библиотечному и издательскому делу. Библиографическая запись. Библиографическое описание. Общие требования и правила составления. — URL: https://docs.cntd.ru/document/1200161674

5. ГОСТ Р 7.097-2016 Система стандартов по информации, библиотечному и издательскому делу. Организационно-распорядительная документация. Требования к оформлению документов. — URL: https://docs.cntd.ru/document/1200142871

6. ГОСТ Р 7.0.83–2013. Электронные издания. Основные виды и выходные сведения // ТЕХЭКСПЕРТ: Электронный фонд правовой и нормативно-технической документации [сайт]. — URL : http://docs.cntd.ru/ document/1200104766

7. ГОСТ Р 7.0.12–2011. Библиографическая запись. Сокращение слов и словосочетаний на русском языке. Общие требования и правила. — URL : https://docs.cntd.ru/document/1200093114

8. Арапова, С. П. Допечатная подготовка: основы создания книги : учебное пособие / С. П. Арапова, И. Ю. Плотникова, С. Ю.Арапов ; М-во науки и высшего образования РФ. — Екатеринбург : Изд-во Урал. ун-та, 2019. — 232 с. — ISBN 978-5-7996-2772-0.

9. Издательская деятельность в современном вузе: Организационные основы и особенности редакционного процесса : учебно-методическое пособие / Е. В. Смирнова, З. Н. Федорова, С. Г. Богатская, И. С. Сковородина. — 2-е зд., перераб. и доп. — Москва : Форум, 2012. — 240 с. — ISBN 978-5-91134-637-9.

10. Калинин, С. Ю. Выходные сведения и справочно-библиографический аппарат издания / С. Ю. Калинин. — 5-е изд., перераб. и расшир. — Москва : Университетская книга, 2011. — 256 с. — ISBN 978- 5-9792-0034-7.

11. Мильчин, А. Э. Как надо и как не надо делать книги. Культура издания в примерах / А. Э. Мильчин. — Москва : Новое литературное обозрение, 2012. — 352 с. — ISBN 978-5-4448-0020-1.

12. Мильчин, А. Э. Справочник издателя и автора : Редакционно-изд. оформление издания / А. Э. Мильчин, Л. К. Чельцова. — 5-е изд. — Москва : Изд-во Студии Артемия Лебедева, 2018. — 1010 с. — ISBN 978-5-98062-110-0.

13. Информационно-аналитический журнал «Университетская книга» — URL : http://www.unkniga.ru

14. Российская книжная палата. — URL : https://www.rsl.ru/ru/rkp